P R A C O W N I A
PROJEKTOR
P R O J E K T O W A

MGR INŻ. RENATA KUCZYŃSKA
16-400 SUWAŁKI UL. NONIEWICZA 85C
tel. / fax. 5631614
GSM 0-604 136-485

INWESTOR

GMINA MIASTO EŁK
19 – 300 EŁK UL. PIŁSUDSKIEGO 4

TEMAT OPRACOWANIA

PROJEKT WYKONAWCZY
„KOMPLEKSOWA MODERNIZACJA OBIEKTÓW SPORTOWO – REKREACYJNYCH PRZY MOSIR W EŁKU DLA ROZWOJU TURYSTYKI"
PROJEKT ZAGOSPODAROWANIA TERENU

ADRES INWESTYCJI

EŁK UL. PIŁSUDSKIEGO 29 DZ. NR. 211, 794/33

Branża	Autor	Sprawdzający	Data
ARCHITEKTURA	mgr inż. arch Piotr P. Kuczyński BŁ/5/02 mgr inż. arch Anna Falba – Alboszta mgr inż.Sławomir Klimko nr upr. SUW-23/92	mgr inż. arch Dariusz Śmiarowski BŁ/3/02	X. 08r
SANITARNA	mgr inż. Andrzej Urbanowicz nr upr. SUW-1/96 inż. Artur Jarmułowicz	mgr inż. Renata Kuczyńska nr upr. BŁ/87/02	X. 08r
ELEKTRYCZNA	mgr inż. Andrzej Śliwiński nr upr. SUW-46/91	Stanisław Olejnik nr upr SUW-32/88	X. 08r
DROGOWA	inż. Renata Stankiewicz upr. PDL/0030/ZOOD/04	mgr inż. Stanisław Nowik nr upr. SUW-47/85	X. 08r
ZIELEŃ	mgr inż. arch Dariusz Śmiarowski BŁ/3/02		X. 08r

PAŹDZIERNIK 2008r

P R A C O W N I A
PROJEKTOR
P R O J E K T O W A

MGR INŻ. RENATA KUCZYŃSKA
16-400 SUWAŁKI UL. NONIEWICZA 85C
tel. / fax. 5631614
GSM 0-604 136-485

OŚWIADCZENIE

Zgodnie z ustawą Prawo Budowlane Dz.U. nr 145/2008r, poz. 914 oświadczam, że
PROJEKT WYKONAWCZY
„KOMPLEKSOWA MODERNIZACJA OBIEKTÓW SPORTOWO – REKREACYJNYCH PRZY MOSIR W EŁKU DLA ROZWOJU TURYSTYKI"
PROJEKT ZAGOSPODAROWANIA TERENU
został wykonany zgodnie z obowiązującymi przepisami oraz zasadami wiedzy technicznej

Branża	Autor	Sprawdzający	Data
ARCHITEKTURA	mgr inż. arch. Piotr P. Kuczyński BŁ/5/02 mgr inż.Sławomir Klimko nr upr. SUW-23/92	mgr inż. arch Dariusz Śmiarowski BŁ/3/02	X. 08r
SANITARNA	mgr inż. Andrzej Urbanowicz nr upr. SUW-1/96	mgr inż. Renata Kuczyńska nr upr. BŁ/87/02	X. 08r
ELEKTRYCZNA	mgr inż. Andrzej Śliwiński nr upr. SUW-46/91	Stanisław Olejnik nr upr SUW-32/88	X. 08r
DROGOWA	inż. Renata Stankiewicz upr. PDL/0030/ZOOD/04	mgr inż. Stanisław Nowik nr upr. SUW-47/85	X. 08r
ZIELEŃ	mgr inż. arch Dariusz Śmiarowski BŁ/3/02		X. 08r

PAŹDZIERNIK 2008r

PROJEKT BUDOWLANY
KOMPLEKSOWA MODERNIZACJA OBIEKTÓW SPORTOWO-REKREACYJNYCH PRZY MOSiR W EŁKU DLA ROZWOJU TURYSTYKI

SPIS TREŚCI

A. Projekt zagospodarowania terenu
- opis techniczny
- część graficzna

1) Projekt zagospodarowania terenu ..... .rys nr 1/Z w skali 1:500
2) Rzut boiska i bieżni lekkoatletycznej.....rys nr 2/Z w skali 1:250
3) Skocznia do skoku w dal i o tyczce.....rys nr 3/Z w skali 1:200
4) Rzutnia do rzutu młotem i dyskiem.....rys nr 4/Z w skali 1:100
5) Rzutnia do pchnięcia kulą.....rys nr 5/Z w skali 1:50
6) Plac zabaw dziecięcych ..... .rys nr 6/Z w skali 1:100
7) Pole do gry w mini-golfa ..... .rys nr 7/Z w skali 1:100
8) Boisko piłki nożnej dla dzieci - rzut.....rys nr 8/Z w skali 1:200
9) Boisko piłki nożnej dla dzieci, fundamenty, przekroje.....rys nr 9/Z w skali 1:200
10)Korty tenisowe – rzut, widoki ogrodzenia ..... rys nr 10/Z w skali 1:200
11)Korty tenisowe – rzut fundamentów, przekroje ..... .rys nr 11/Z w skali 1:200
12)Boisko dla dzieci do lat 12, rzut, widoki.....rys nr 12/Z w skali 1:200
13)Boisko dla dzieci do lat 12, rzut, widoki ogrodzenia.....rys nr 13/Z w skali 1:200
14)Detale wejść na korty tenisowe/lodowisko ..... .rys nr 14/Z w skali 1:50
15)Detale wejść na boisko piłki nożnej ..... .rys nr 15/Z w skali 1:50
16)Detale fundamentowania ..... .rys nr 16/Z w skali 1:25
17)Detale ław fundamentowych ..... .rys nr 17/Z w skali 1:50
18)Wzmocnienie skarpy północnej – rzut ..... . nr 18/Z w skali 1:200
19)Wzmocnienie skarpy – rzut fundamentu, widoki ..... . nr 19/Z w skali 1:200
20)Wzmocnienie skarpy – przekrój A-A ..... . nr 20/Z w skali 1:50
21)Wzmocnienie skarpy – przekrój B-B ..... . nr 21/Z w skali 1:50
22)Trybuny ziemne – rzut, widoki ..... . nr 22/Z w skali 1:100
23)Klatka bezpieczeństwa ..... . nr 23/Z w skali 1:100
24)Trybuny ziemne, przekroje C-C, D-D ..... . nr 24/Z w skali 1:50
25)Trybuny ziemne, przekroje A-A, B-B ..... . nr 25/Z w skali 1:50
26)Ogrodzenie bieżni ..... . nr 26/Z w skali 1:20
27)Projekt zagospodarowania terenu zielenią ..... . nr 27/Z w skali 1:500

A.1. ZAGOSPODAROWANIE TERENU - BRANŻA SANITARNA
A.2. ZAGOSPODAROWANIE TERENU - BRANŻA ELEKTRYCZNA
A.3. ZAGOSPODAROWANIE TERENU - BRANŻA DROGOWA

PROJEKT ZAGOSPODAROWANIA TERENU

1. DANE OGÓLNE:

1) Inwestor : **Gmina Miasto Ełk ul. Marsz. J. Piłsudskiego 4, 19-300 Ełk**
2) Inwestycja: **Kompleksowa modernizacja obiektów sportowo – rekreacyjnych przy MOSiR w Ełku dla rozwoju turystyki.**
3) Adres inwestycji: **Ełk, ul. Piłsudskiego (nr działek 211 oraz 794/33)**
4) Biuro : PROJEKTOR Renata Kuczyńska, Noniewicza 85 C, 16-400 Suwałki,

Zespół autorski :	Sprawdzający:
mgr inż. arch. Piotr Przemysław Kuczyński	mgr inż. arch. Dariusz Śmiarowski
mgr inż. arch. Anna Falba - Alboszta	
mgr inż. Sławomir Klimko	mgr inż. Lucyna Huryn
mgr inż. Tadeusz Rurak	
mgr inż. Joanna Konopko	
mgr inż. Andrzej Urbanowicz	mgr inż. Renata Kuczyńska
mgr inż. Artur Jarmołowicz	
mgr inż. Andrzej Śliwiński	Stanisław Olejnik
mgr inż. Renata Stankiewicz	mgr inż. Stanisław Nowik

Pow. działek nr 211 oraz 794/33.....5 2199,0 m^2 oraz 1 5059,0 m^2
łącznie 6 7258 m^2
Pow. terenu w granicach inwestycji.....3 6380,0 m^2, w tym odpowiednio działki nr 211 – 3 3872,0 m^2 oraz działki nr 794/33 - 2508,0 m^2

2. PRZEDMIOT INWESTYCJI

Tematem projektu jest kompleksowa modernizacja obiektów sportowo – rekreacyjnych przy MOSiR polegająca na budowie rekreacyjnych obiektów terenowych wraz z obsługującymi je zapleczami kubaturowymi oraz związana z tym modernizacja pozostałych obiektów związanych z istniejącym kompleksem sportowym. Na całość inwestycji składa się szereg elementów kubaturowych oraz elementów infrastruktury technicznej obejmujący obszar około 36 380 m^2 (~ 3,6 ha). Teren w granicach opracowania podzielony został na dwie, niezależnie funkcjonujące części : ogólnodostępną z funkcjami rekreacyjno – sportowymi o charakterze otwartym oraz dostępną na potrzeby imprez rekreacyjno – sportowych zorganizowanych. Potrzeba wyodrębnienia rozległej części ogólnodostępnej wymusiła konieczność rozbiórki dotychczasowo wykorzystywanych obiektów obsługi istniejącego kompleksu sportowego - w ramach projektu zostają przeniesione w pobliże istniejącego stadionu piłkarsko – lekkoatletycznego, który również podlega modernizacji (modernizacja trybun). W części ogólnodostępnej adaptuje się istniejące wielofunkcyjne boisko, likwiduje się istniejące obiekty kubaturowe: budynek administracyjny i zaplecza sportowego, budynek gospodarczy, budynek kasy, trzy tymczasowe obiekty handlowe (przy ulicy Piłsudskiego).
Na terenie ogólnodostępnym projektuje się:

- Boisko piłkarskie dla młodzieży o nawierzchni syntetycznej
- Boisko o nawierzchni syntetycznej jako 2 korty tenisowe w okresie zimowym wykorzystywane jako plac pod rozstawienie sezonowego lodowiska 30 x 20 m
- Budynek zaplecza lodowiska z funkcjami : sanitariatu, szatni – przebieralni, wypożyczalni łyżew z stanowiskiem kasowym oraz barem (plenerowa konsumpcja gotowych wyrobów)
- Plac zabaw dla dzieci młodszych (przed ww budynkiem)
- Boisko wielofunkcyjne gier zespołowych dzieci młodszych (do lat 12) : 1 boisko piłki nożnej dłuższe lub 2 boiska piłki nożnej krótsze zamiennie z 2 boiskami do koszykówki lub 2 boiskami do badmintona/ siatkówki. Wszystkie place jako typowo rekreacyjne o charakterze umownym.

- Teren rekreacyjny ze stolikami do szachów terenowych, wyznaczonym miejscem do gry w kule (boule), oraz lokalizacją stanowisk minigolfa.

W głębi terenu inwestycji, za terenem ogólnodostępnym sytuuje się kubaturę trybun (częściowo zadaszonych) boiska piłkarskiego, których ściana zachodnia stanowi element wygradzający teren ogólnodostępny jednocześnie stanowiąc zaplecze gospodarcze dla obsługi technicznej obu części kompleksu (trybuny od ulicy Piłsudskiego zamyka się wrotami umożliwiając uzyskanie pomieszczeń gospodarczo – magazynowych). Zachodnia ściana trybun z wrotami wyznacza granicę podziału terenu podstawowych funkcji, kontynuację tej linii stanowi wschodnia ściana budynku administracyjnego, będącego jednocześnie wejściem na teren zorganizowanych imprez masowych. Pomiędzy nn obiektami projektuje się ogrodzenie.

W zespole terenu sportowego zaprojektowano:

- trzy budynki, będące przeniesieniem funkcji z obecnie istniejących, a podlegających rozbiórce : dwa budynki zespołów szatniowych oraz budynek administracyjny (biura, pomieszczenie socjalne, pomieszczenia sędziów, gabinet lekarski)
- budowę trybun częściowo zadaszonych od strony zachodniej
- rozbudowę trybun od strony wschodniej
- modernizację głównej płyty boiska piłkarsko – lekkoatletycznego (w tym zaprojektowano urządzenia lekkoatletyczne : skocznia skoku wzwyż, rzutnia do pchnięcia kulą, rzutnia do rzutu dyskiem i młotem, rozbieg i rzutnia do rzutu oszczepem, skocznia do skoku o tyczce, skocznia do skoku w dal
- modernizację sześciotorowej bieżni lekkoatletycznej w tym odcinek z rowem z wodą.
- modernizację istniejącej skarpy okalającej północną część stadionu

3. STAN ISTNIEJĄCY.

3.1 Lokalizacja

Teren inwestycji zlokalizowany jest w obszarze miasta Ełk, zajmując obszar ograniczony od strony północnej istniejącym pełnowymiarowym boiskiem treningowym do piłki nożnej, od strony południowej granicą (władania) działki sąsiedniej, strony wschodniej ulicą Toruńską, zachodniej ulicą Piłsudskiego. Obszar terenu inwestycji zajmuje około 3,6 hektara i jest celem opracowania, które w sposób spójny ideowo jak i formalnie przyporządkuje go funkcji spełniającej kryteria nowoczesnej, miejskiej bazy sportowo – rekreacyjnej dostępnej jak dla najszerszej grupy wiekowej mieszkańców (w wieku 2-100 lat). Planowana inwestycja służyć ma społeczności lokalnej jak i stanowić bazę rekreacyjną i turystyczną dla przyjezdnych.

3.2 Zagospodarowanie terenu i uzbrojenie w granicach terenu inwestycji :

Istniejące uzbrojenie terenu stanowi :

- Wodociąg ∅ 90 lokalnego ujęcia wody (studnia wiercona)
- Wodociąg ∅ 80 i 100 mm z sieci miejskiej
- Sieć ciepłownicza 2x 89/160 oraz 2x 159/250
- Istniejąca sieć elektroenergetyczna nn
- Przyłącze kanalizacji sanitarnej (do istn. budynku)
- Kanalizacja deszczowa ∅ 100, 150, 200, 160, 400 mm
- Linia telekomunikacyjna

3.3 Obiekty kubaturowe w sąsiedztwie terenu inwestycji :

- od strony wschodniej – bezpośrednie sąsiedztwo ulicy Toruńskiej, po przeciwnej stronie zabudowa budownictwa wielorodzinnego
- od strony południowej – sąsiedztwo kościoła parafii rzymskokatolickiej oraz ogólnodostępnego parkingu samochodów osobowych
- od strony zachodniej – bezpośrednie sąsiedztwo ulicy Piłsudskiego, po przeciwnej stronie zabudowa budownictwa wielorodzinnego
- od strony północno – zachodniej – budynek pływalni – będący własnością Inwestora

3.3.1 Obiekty kubaturowe w obrębie terenu inwestycji przeznaczone do rozbiórki :

- Budynek administracyjny z zapleczem sportowym, pomieszczeniami technicznymi (siedziba klubu sportowego „Mazur".)
- Budynek gospodarczy
- Budynek kasy biletowej
- 3 budynki tymczasowe o charakterze handlowym

Wszystkie budynki parterowe, w złym stanie technicznym.

Została sporządzona inwentaryzacja jako dokumentacja określająca wielkość i charakter prac rozbiórkowych.

3.4 Zieleń

Na terenie inwestycji występują pojedyńcze drzewa liściaste (przewaga topoli), skupiających się głównie pierzejami w wschodniej, zachodniej i południowej części, wzdłuż granic inwestycji oraz pojedyncze egzemplarze drzew iglastych (świerki) wzdłuż zachodniej granicy terenu inwestycji. Wokół terenu stadionu miejskiego występuje szpalerowe występowanie drzew liściastych: topól.

3.5 Ukształtowanie terenu inwestycji

Powierzchnia terenu w granicach poszczególnych części inwestycji posiada zróżnicowane ukształtowanie z deniwelacją rzędu około ~ 6 m ze spadkiem w stronę południową.

Największe obniżenie terenu koncentrują się w południowo - zachodniej części terenu inwestycji i wynosi ~129,8 m. npm. Najwyższym jest wyniesienie obszaru akcentowanego skarpą w miejscu okalania północnego odcinka bieżni, gdzie rzędna bezwzględna dochodzi do 136,0 m. npm. – w północno – wschodnim narożniku terenu inwestycji.

Przedmiotowy obszar stadionu należy określić jako płaski: z wyjątkiem lokalnych skarp, oraz części inwestycji dotyczących istniejących ziemnych trybun.

3.5 Urządzenia komunikacyjne

Głównymi ciągami komunikacyjnymi w odniesieniu do dojazdów na różne sektory terenu inwestycji są dojazdy i wejścia z otaczających ulic:

- Piłsudskiego od strony zachodniej
- Toruńskiej od strony wschodniej
- Sikorskiego od strony północnej (możliwość dojazdu – dojścia istniejącą bramą i pierzeją pomiędzy boiskiem treningowym a budynkiem pływalni).

4. ZAKRES OPRACOWANIA

4.1. Zagospodarowanie terenu:

Zakres opracowania odpowiada warunkom zawartym w dokumentach dostarczonych przez Zamawiającego (warunki techniczne, program, wytyczne) i ustaleniom szczegółowym z Zamawiającym określającym przedmiot zamówienia z uściśleniami zawartymi podczas korekt w ramach spotkań roboczych.

Usytuowanie obiektów kubaturowych obligowane jest niewielką odległością od obsługiwanych terenów oraz intencją maksymalnego (ekonomicznego) wykorzystywania przedmiotowych obszarów: pod funkcje podstawowe dla danych terenów (boiska, dojścia – dojazdy, tereny z małą architekturą) oraz zastaną lokalizacją obiektów adaptowanych (boisko wielofunkcyjne) oraz modernizowanych (stadion, trybuny). Zaplecze parkingowe stanowią istniejące dla budynku pływalni oraz istniejący w części południowo zachodniej.

1. Teren rekreacyjno – sportowy na potrzeby imprez masowych zorganizowanych – remontowane - modernizowane nawierzchnie sportowe, modernizowane trybuny, uzupełnienie i rozszerzenie zaplecza o budynki szatniowe i budynek biurowy zaplecza administratora obiektu.

2. Teren rekreacyjno – sportowy ogólnodostępny stanowi zespół placów i obiektów zróżnicowanych gier i zabaw sportowych jak i rekreacyjnych dla jak najszerszych wiekowo grup użytkowników. Zapleczem zespołu placów i urządzeń (zimą sezonowe lodowisko w miejscu usytuowania kortów) jest budynek „zaplecza lodowiska" posiadający zespół wypożyczalni i kasy, szalet z przebieralnią i szatnią (szafki) oraz zaplecze barowe.

Kompozycja układu przestrzennego

Przedmiot inwestycji stanowi zagospodarowanie terenu podzielonego na dwa obszary, których funkcja oraz dostępność komunikacyjna uniezależnia je. Zakres projektu dotyczy uzupełnienia i uporządkowania terenu stadionu lekkoatletyczno - piłkarskiego oraz kompleksu rekreacyjno – turystycznego wokół obiektu pływalni. Najistotniejszym kryterium mającym wpływ na lokalizację projektowanej zabudowy były założenia funkcjonalne wynikające z istniejących podziałów komunikacyjnych, narzucony przez Inwestora program i zastane możliwości terenowe (obiekty na planie trójkąta). Dostosowanie obiektów do istniejącego otoczenia, nawiązując do ogólnej (dla danego rejonu kulturowo – geograficznego – historycznego) tradycji nastąpiło poprzez ukształtowanie architektoniczne konkretnych form oraz tradycyjnych inklinacji materiałowych – przewaga zastosowania materiałów naturalnych : cegła ceramiczna.

1.2 Zabudowa terenu inwestycji.

Na terenie objętym granicami inwestycji projektuje się obiekty kubaturowe :

- Budynek zaplecza lodowiska
- Budynek administracyjny
- Budynek zaplecza sportowego 1
- Budynek zaplecza sportowego 2
- Trybuny z zadaszeniem

Elementy małej architektury :

- Trybuny ziemne
- Urządzenia rekreacyjne na placu zabaw dziecięcych
- Stoliki i ławki, kosze na śmieci
- Ogrodzenia

4.3. Uzbrojenie

4.3.1. Zasilanie elektryczne.

- Wg. części elektrycznej dotyczącej zagospodarowania terenu. Zgodnie z warunkami przyłączenia urządzeń elektrycznych do sieci elektroenergetycznej wydane PGE Dystrybucja Białystok Sp. zo.o Zakład Sieci Ełk

4.3.2. Oświetlenie terenu

Projektuje się oświetlenie zewnętrzne latarniami typu parkowego wg części elektrycznej opracowania.

4.3.3. Zaopatrzenie w wodę.

Z istniejących sieci na warunkach PWiK w Ełku.

4.3.4. Kanalizacja sanitarna.

Do istniejącej sieci ks. Na warunkach PWiK w Ełku.

4.3.5. Kanalizacja deszczowa.

Deszczówkę z połaci dachowych projektowanych budynków odprowadzono zewnętrznymi pionami deszczowymi – rurami spustowymi powierzchniowo na teren (budynek administracyjny oraz szatniowe) i bezpośrednio do kanalizacji deszczowej (budynek zaplecza lodowiska oraz zadaszenie trybun) w obrębie terenu inwestycji. Rury spustowe zaprojektowano z PVC ∅10 cm lub ∅12 cm z blachy ocynkowanej.

Na terenie inwestycji sieć kd zaprojektowano zgodnie z warunkami eksploatatora sieci. Rozwiązania szczegółowe zgodnie z projektem sanitarnym zagospodarowania terenu.

4.4. Zieleń :

Ze względu na lokalizację terenu inwestycji o zastanej już dużej intensywności funkcjonalnej oraz, że terenem inwestycji jest obszar projektowanych urządzeń terenowych – sportowych i rekreacyjnych, gdzie ważnym czynnikiem jest pole widzenia (bezpieczeństwo zdrowia) proponowana forma kształtowania zieleni w powiązaniu z projektowanym ukształtowaniem terenu (również na pomocą elementów małej architektury) jest uzupełnieniem istniejącego drzewostanu oraz koncepcji rozmieszczenia poszczególnych urządzeń sportowych. Ze względu na okresowe zanieczyszczenia zrzucaniem liści przez drzewa, zastosowano głównie nasadzenia roślin iglastych.

Na terenie inwestycji występują drzewa liściaste oraz iglaste, w pewnym zakresie przeznaczone do wycinki (23 sztuki). Inwestor w porozumieniu z projektantami dokonał waloryzacji istniejącego drzewostanu (21 sztuk: topole, klony, lipy, kasztanowce i wierzby) oraz wyeliminowane zostały egzemplarze będące w kolizji z istniejącą i projektowaną infrastrukturą. Zgodnie z pkt. II decyzji zezwalającej na wycinkę projektuje się drzewa odporne klimatycznie oraz generalnie zachowujące swój wygląd przez cały rok: świerki (59 szt.) w dwóch odmianach oraz modrzewie (14 szt.) Oprócz drzew projektuje się również obsadzenie modernizowanej skarpy krzewami bukszpanu.

4.5. Ukształtowanie terenu:

Projekt nie zakłada znaczących zmian w istniejącym ukształtowaniu terenu : zakłada rozplantowanie – częściową niwelację północnej skarpy oraz likwidację skarpy istniejących trybun od strony zachodniej głównego boiska. Ukształtowanie ostateczne zaprojektowano zgodnie z naturalnym – istniejącym nachyleniem terenu. Część projektu – drogowa przedstawia bilans robót ziemnych oraz szczegóły techniczne.

4.6. Urządzenia drogowe, komunikacyjne, parkingi

Przewiduje się całkowitą adaptację istniejącego układu dróg zewnętrznych jako powiązań komunikacyjnym z terenami przyległymi poza granicami terenu inwestycji.

W częściach istniejących przyległych urządzeń drogowych zostanie dokonana jedynie niewielka korekta spadków przy nowych podejściach do projektowanych wejść – wjazdów (ewentualne obniżanie istniejących krawężników) oraz uzupełnienie zdekapitalizowanych, istniejących nawierzchni. Wyszczególnienie nawierzchni, konstrukcja itp. w części drogowej nn opracowania.

Ze względu na ograniczenie wielkości projektowanego areału przedmiotowych dwóch działek, oraz zachowanie odległości o których stanowią przepisy, projekt budowlany nie uwzględnia miejsc postojowych samochodów osobowych. Rezerwę na potrzeby obsługi terenu rekreacyjnego stanowi istniejący parking przy ul. Piłsudskiego, w południowo – wschodniej części terenu inwestycji.

Na terenie inwestycji, przy istniejących bramach na terenie organizowania imprez kontrolowanych przed obiektami kubaturowymi pozostawia się place utwardzone uwzględniając możliwość dojazdu i manewrowania samochodami ciężarowymi czy autokarami. Główne ciągi komunikacyjne – wzdłuż trybun zachodnich oraz wokół południowej części bieżni umożliwiają dojazd – podjazd np. samochodów obsługi technicznej.

4.7. Urządzenia gromadzenia odpadków stałych

Projektuje się kosze uliczne na odpadki – śmieci przy ciągach pieszych oraz miejsce w postaci placyku o nawierzchni utwardzonej, gdzie zamienne ustawić można ogólny kontenerowy śmietnik mobilny lub zespół kontenerów do segregacji odpadów, a także inne (plac szerokości 6,0 m).

4.8. Ogrodzenie i wygrodzenia terenu inwestycji

W ramach przedsięwzięcia przewiduje się rozbiórkę ogrodzeń od strony ulicy Piłsudskiego. W pozostałych wygrodzeniach terenu nie przewiduje się zmian - w istniejącym układzie ogrodzeń zewnętrznym jak i w wewnętrznych wygrodzeniach istniejącego terenu (istniejące boisko adaptowane, ogrodzenie od strony wschodniej i częściowo południowej). Obszar projektowany jako ogólnodostępny nie będzie posiadał zewnętrznych wygrodzeń, a wyodrębnione funkcjonalnie części stanowią ogrodzenia lokalne poszczególnych funkcji rekreacyjno – sportowych, gwarantujące bezpieczne użytkowanie ich :

- istniejąca płyta boiska z okalającą bieżnią – zmiana istniejącego (rozbiórka) ogrodzenia na

nowe (projektowane)

- istniejące ogrodzenie adaptowanego boiska wielofunkcyjnego
- projektowane ogrodzenie boiska do piłki nożnej
- projektowane ogrodzenie kortów, zimą na tym placu konfekcjonowane bandy przenośne sztucznego lodowiska
- palisada drewniana o zmiennej wysokości jako ogrodzenie placu zabaw dziecięcych
- wygrodzenie boiska wielofunkcyjnego dla dzieci do lat 12

Projektuje się wygrodzenie wschodniej części terenu inwestycji, ze względu na charakter funkcjonalny – organizacja imprez masowych, które wymagają zastosowania systemu kontroli widzów. Ogrodzenie projektuje się w linii zachodniej strony trybun i wschodniej strony budynku administracyjnego. Pomiędzy segmentami trybun projektuje się przejścia – bramki, jako dojścia techniczne oraz ewakuacyjne. Niniejsze ogrodzenie w celu sensowności wydzielenia niniejszych części projektowanego terenu inwestycji należy doprowadzić w linii prostej i połączyć z istniejącym ogrodzeniem przebiegającym wzdłuż ul. Sikorskiego.

Fundamentowanie ogrodzeń oraz przekroje konstrukcyjnych elementów wg odpowiednich rysunków zagospodarowania terenu. Wymiarowanie posadowienia fundamentów i konkretne wynikowe przekroje podano przy założeniu występowania niekorzystnych gruntów nasypowych. Przyjęte przekroje fundamentów można zminimalizować, pod warunkiem stwierdzenia (wykonaniu wykopów i konfrontacji z wynikami badań geotechnicznych) występowania jednorodnego podłoża pierwotnego.

4.9. Ochrona środowiska

Zgodnie z ustaleniami Rozporządzeniami Ministra Ochrony Środowiska, Zasobów Naturalnych i Leśnictwa z dnia 13 maja 1995 r. (w sprawie określenia rodzajów inwestycji szkodliwych dla środowiska i zdrowia ludzi oraz ocen oddziaływania na środowisko) przedmiotowe obiekty, nie będą zaliczone do inwestycji mogących pogorszyć stan środowiska.

4.10. Ochrona przeciwpożarowa :

Do zewnętrznego gaszenia pożaru używać się będzie projektowanego hydrantu zewnętrznego ∅ 80.

4.11 Przystosowanie obiektów na potrzeby osób niepełnosprawnych :

Na projektowanym obszarze wszystkie urządzenia terenowe dostępne będą z poziomu terenu, na którym nie przewiduje się żadnych uskoków ani schodów przy ogólnodostępnych wejściach do budynków.

5. BILANS TERENU INWESTYCJI :

Pow. działek nr 211 oraz 794/33 ..... 5 2199,0 m^2 oraz 1 5059,0 m^2
Powierzchnia działek łącznie ..... 6 7258 m^2
Pow. terenu w granicach inwestycji ..... 3 6380,0 m^2,
w tym działki nr 211 – 3 3872,0 m^2 oraz działki nr 794/33 - 2508,0 m^2

Powierzchnia zabudowy budynku zaplecza lodowiska : ..... 186,40 m^2
Powierzchnia zabudowy budynku administracyjnego : ..... 163,40 m^2
Powierzchnia zabudowy zaplecza sportowego (gości) : ..... 163,30 m^2
Powierzchnia zabudowy zaplecza sportowego (gospodarzy) : ..... 163,30 m^2
Powierzchnia zabudowy trybun zadaszonych (obrys 5 modułów) ..... 937,50 m^2

Powierzchnia zabudowy łącznie: ..... 1613,90 m^2

1) Powierzchnia nawierzchni utwardzonych projektowanych ..... 1 4750,10 m^2
W tym :
Dojść i dojazdów..... 5523,00 m^2
Istniejące boisko wielofunkcyjne..... 1393,00 m^2
Trybuny ziemne ..... 400,80 m^2
Nawierzchnie do gier zespołowych ..... 7433,30 m^2

2) Powierzchnia terenów biologicznie czynnych (w tym żwir. oraz pł. główna) ..... .2 0016,00 m^2

opracował:
mgr inż. arch. Piotr P. Kuczyński
BŁ/5/02

PROJEKT ZAGOSPODAROWANIA TERENU

FORMAT A3 /4200x2100mm/ skala 1:200

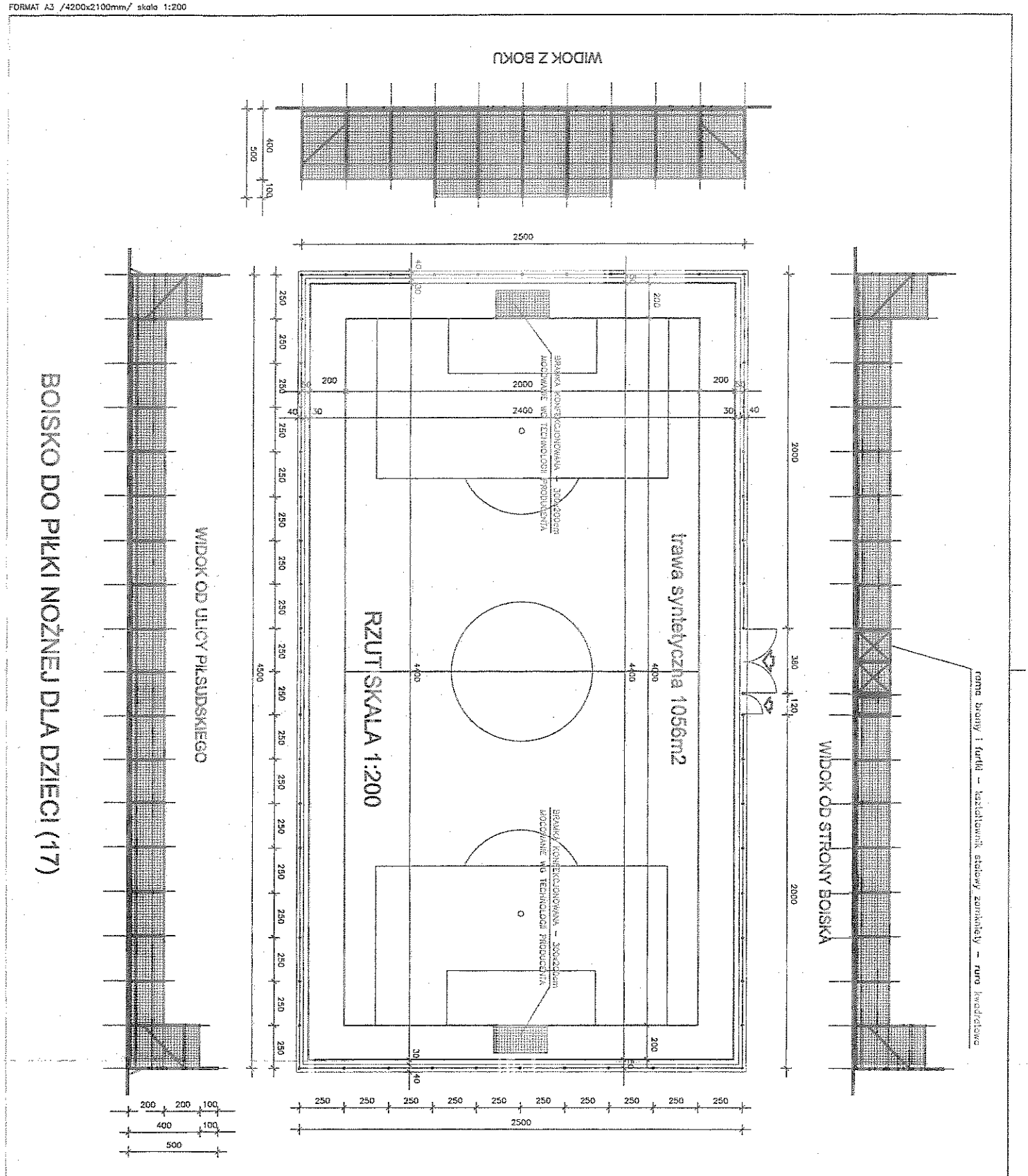

TYTUŁ RYSUNKU	RZUT, WIDOKI OGRODZENIA		SKALA 1:200
NAZWA PRZEDSIĘWZIĘCIA	KOMPLEKSOWA MODERNIZACJA OBIEKTÓW SPORTOWO-REKREACYJNYCH PRZY MOSIR W EŁKU DLA ROZWOJU TURYSTYKI		
ADRES INWESTYCJI NR GEDEZYJNY	BOIDKO DO PIŁKI NOŻNEJ DLA DZIECI Ełk, dz. nr 211, 794/33		NR RYSUNKU 8 Z
PROJEKT	WYKONAWCZY		
PROJEKTANT nr uprawnień podpis	PROJEKT: mgr inż.arch.P.P.Kuczyński nr upr.proj.b.o.BI/3/02 POIA nr PD-0137	SPRAWDZ.: mgr inż.arch.D.Śmiarowski nr upr.proj.b.o.BI/3/02 POIA nr PD-0194	DATA WRZESIEŃ 2008 r.

PROJEKT CHRONIONY USTAWĄ O PRAWIE AUTORSKIM

PRACOWNIA PROJEKTOWA

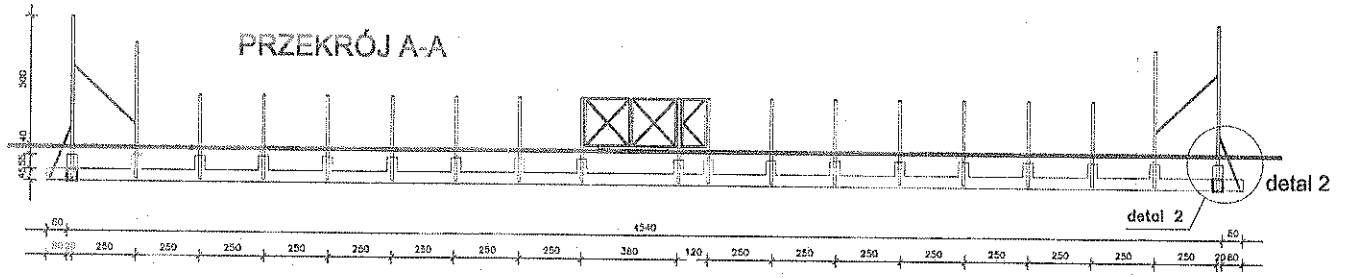

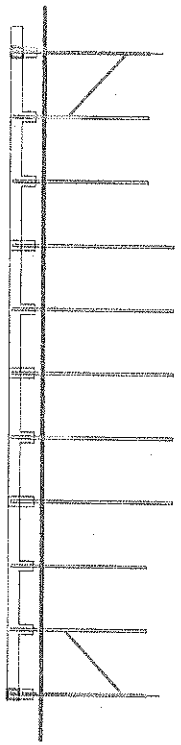

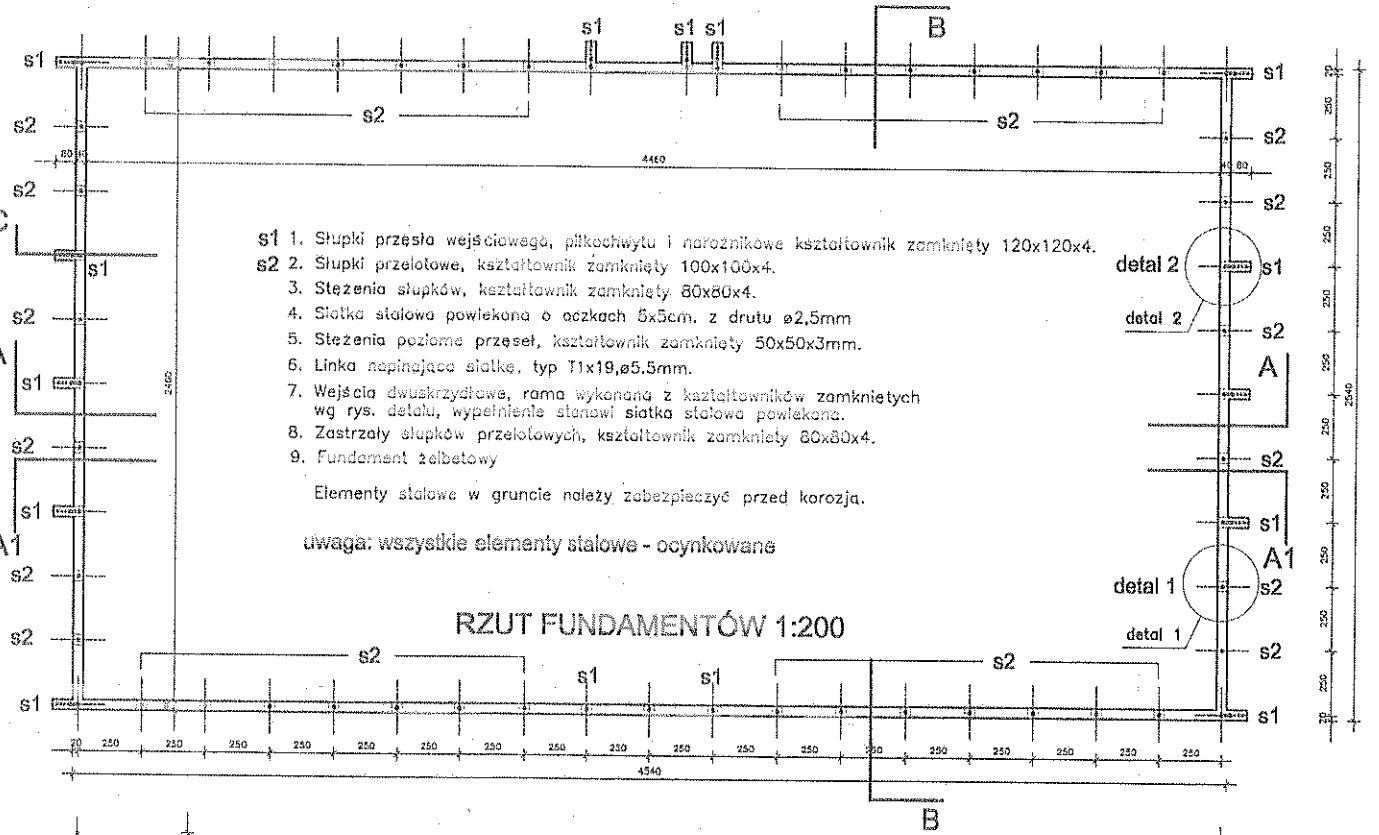

s1 1. Słupki przęsła wejściowego, piłkochwytu i narożnikowe kształtownik zamknięty 120x120x4.
s2 2. Słupki przęsłowe, kształtownik zamknięty 100x100x4.
3. Stężenia słupków, kształtownik zamknięty 80x80x4.
4. Siatka stalowa powlekana o oczkach 5x5cm, z drutu ø2,5mm
5. Stężenia poziome przęseł, kształtownik zamknięty 50x50x3mm.
6. Linka napinająca siatkę, typ T1x19,ø5.5mm.
7. Wejścia dwuskrzydłowe, rama wykonana z kształtowników zamkniętych wg rys. detalu, wypełnienie stanowi siatka stalowa powlekana.
8. Zastrzały słupków przęsłowych, kształtownik zamknięty 80x80x4.
9. Fundament żelbetowy

Elementy stalowe w gruncie należy zabezpieczyć przed korozją.

uwaga: wszystkie elementy stalowe - ocynkowane

RZUT FUNDAMENTÓW 1:200

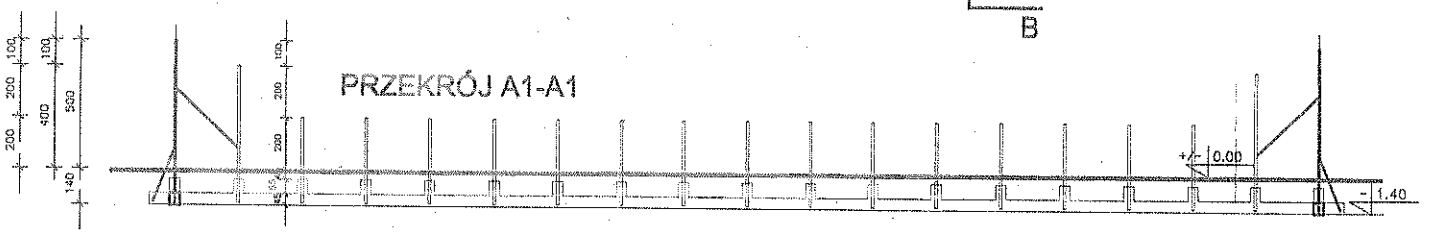

BOISKO DO PIŁKI NOŻNEJ DLA DZIECI (17)

TYTUŁ RYSUNKU	RZUT FUNDAMENTÓW, PRZEKROJE
NAZWA PRZEDSIĘWZIĘCIA	KOMPLEKSOWA MODERNIZACJA OBIEKTÓW SPORTOWO-REKREACYJNYCH PRZY MOSIR W EŁKU DLA ROZWOJU TURYSTYKI
ADRES INWESTYCJI NR GEODEZYJNY	BOISKO DO PIŁKI NOŻNEJ DLA DZIECI Ełk, dz. nr 211, 794/33
PROJEKT	WYKONAWCZY
PROJEKTANT nr uprawnień	mgr inż.arch.P.Sokołowski nr upr.proj.bez ogr. 0/0/72
podpis	POIA nr PO-0194
SKALA	1:200
NR RYSUNKU	9
	Z
DATA	WRZESIEŃ 2008 r.
SPRAWDZ	mgr inż.arch.D.Śmiarowski
	DOIA nr PO-0194

PROJEKT CHRONIONY USTAWĄ O PRAWIE AUTORSKIM

FORMAT A3 /4200x2100mm/ skala 1:200

WEJŚCIA NA KORTY

FURTKA

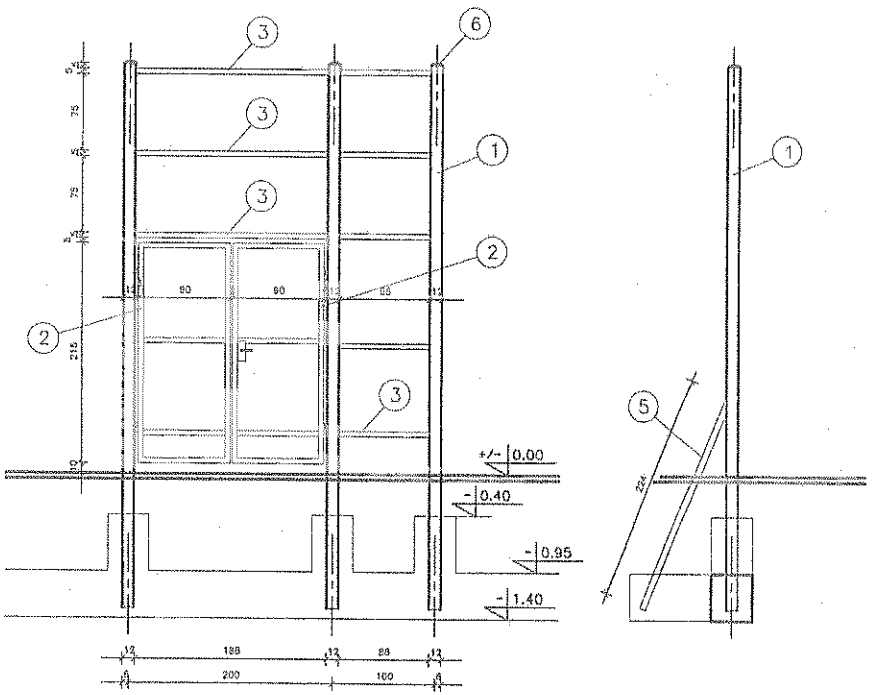

BRAMA I FURTKA

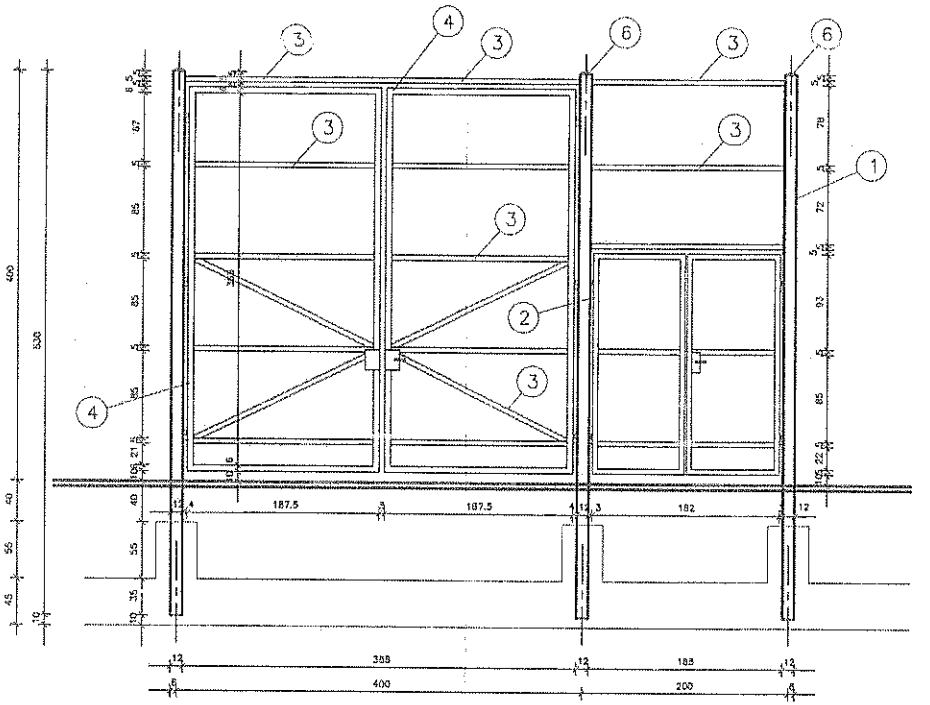

1. SŁUPKI – RURA KWADRATOWA 120x120x3
2. RAMA FURTKI – RURA KWADRATOWA 50x50x3
3. ROZPÓRKI – RURA KWADRATOWA 50x50x3
4. RAMA BRAMY – RURA KWADRATOWA 60x60x3
5. ZASTRZAŁY– RURA KWADRATOWA 80x80x4
6. ZWIEŃCZENIE BLASZANE KONFEKCJONOWANE

uwaga: wszystkie elementy stalowe - ocynkowane

TYTUŁ RYSUNKU	DETALE WEJŚĆ		SKALA 1:50
NAZWA PRZEDSIĘWZIĘCIA	KOMPLEKSOWA MODERNIZACJA OBIEKTÓW SPORTOWO-REKREACYJNYCH PRZY MOSIR W EŁKU DLA ROZWOJU TURYSTYKI		
ADRES INWESTYCJI NR GEDEZYJNY	KORTY TENISOWE Ełk, dz. nr 211, 794/33		NR RYSUNKU 14
PROJEKT	WYKONAWCZY		Z
PROJEKTANT nr uprawnień podpis	PROJEKT: mgr inż.arch.P.P.Kuczyński nr upr.proj.b.o.Bł/5/02 POIA nr PD-0127	SPRAWDZ.: mgr inż.arch.D.Śmiarowski nr upr.proj.b.o.Bł/3/02 POIA nr PD-0194	DATA WRZESIEŃ 2008 r.

PROJEKTOR PRACOWNIA PROJEKTOWA

PROJEKT CHRONIONY USTAWĄ O PRAWIE AUTORSKIM

FORMAT A3 /4200x2100mm/ skala 1:50

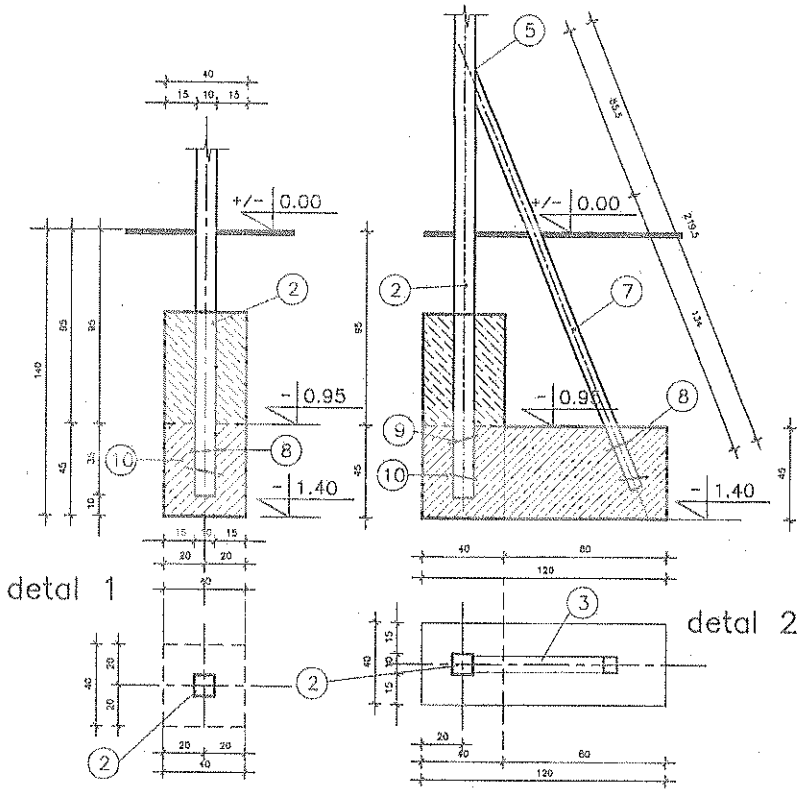

1. Słupki oznaczone S1 120x120x4.
2. Słupki przełotowe, kształtownik zamknięty 100x100x4. S2
3. Stężenia słupków, kształtownik zamknięty 80x80x4.
4. Siatka stalowa powlekana o oczkach 5x5cm. z drutu ø2,5mm
5. Połączenia spawane
6. Linka napinająca siatkę, typ T1x19,ø5.5mm.
7. Zastrzały słupków przełotowych, kształtownik zamknięty 80x80x4.
8. Kotwy słupków (pręty, płaskowniki stalowe).
9. Zwieńczenia blaszane (szczyty słupków) konfekcjonowane
10. Fundament żelbetowy

Elementy stalowe w gruncie należy zabezpieczyć przed korozją.

DETALE FUNDAMENTOWANIA SŁUPÓW skala 1:25
KORTY TENISOWE I BOISKO NR (17)

FORMAT A3 /4200x2100mm/ skala 1:50

TYTUŁ RYSUNKU	DETALE FUNDAMENTOWANIA	SKALA 1:25
NAZWA PRZEDSIĘWZIĘCIA	KOMPLEKSOWA MODERNIZACJA OBIEKTÓW SPORTOWO-REKREACYJNYCH PRZY MOSIR W EŁKU DLA ROZWOJU TURYSTYKI	
ADRES INWESTYCJI NR GEDEZYJNY	BOISKO DO PIŁKI NOŻNEJ I KORTY TENISOWE Ełk, dz. nr 211, 794/33	NR RYSUNKU 16 Z
PROJEKT	WYKONAWCZY	
PROJEKTANT nr uprawnień podpis	PROJEKT: mgr inż.arch.P.P.Kuczyński nr upr.proj.b.o.Bl/5/02 POIA nr PD-0127; mgr inż. S.Klimko nr upr. SUW- 23/92 POL/80/0631/01	SPRAWDZ.: mgr inż.arch.D.Andrzejewski nr upr.proj.b.o.Bl/3/02 POIA nr PD-0194
		DATA WRZESIEŃ 2008 r.

SURMA.PL_NOWOWIEJSKA_SOSC.Ind/ov/0857/_5631624 PRACOWNIA PROJEKTOWA PROJEKTOR

PROJEKT CHRONIONY USTAWĄ O PRAWIE AUTORSKIM

ŁAWY FUNDAMENTOWE OGRODZENIA SKALA 1:25
BOISKO DO PIŁKI NOŻNEJ I KORTY TENISOWE

PRZEKRÓJ C–C

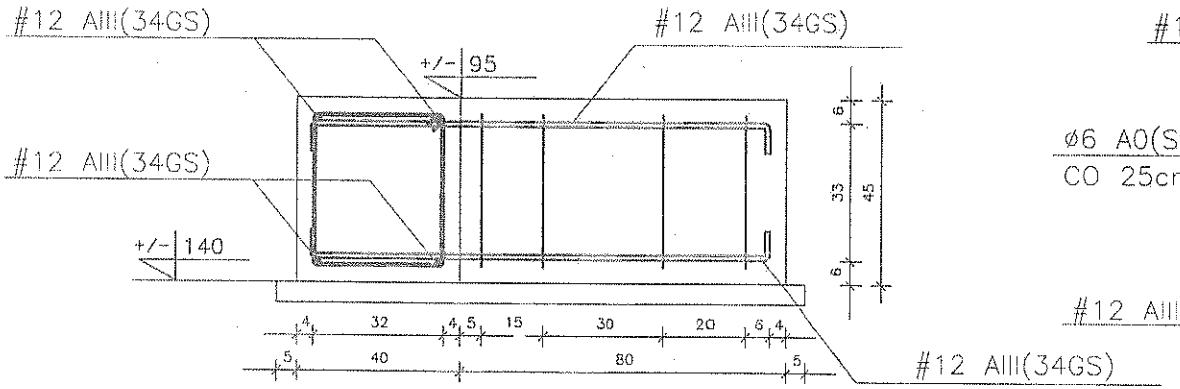

PRZEKRÓJ B–B, A–A

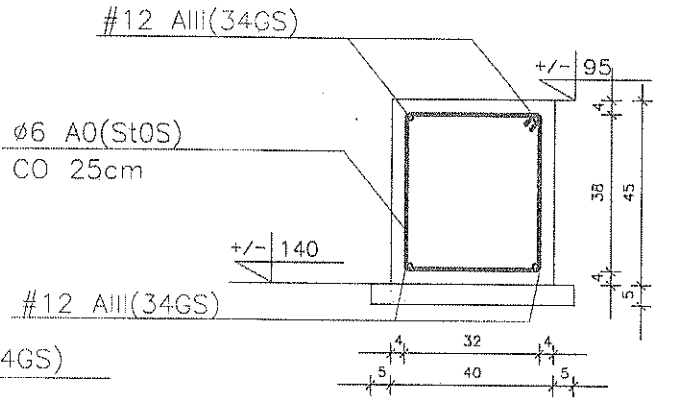

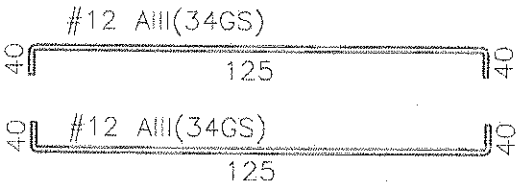

TYTUŁ RYSUNKU	PRZEKROJE ŁAW FUNDAMENTOWYCH		SKALA 1:25
NAZWA PRZEDSIĘWZIĘCIA	KOMPLEKSOWA MODERNIZACJA OBIEKTÓW SPORTOWO-REKREACYJNYCH PRZY MOSIR W EŁKU DLA ROZWOJU TURYSTYKI BOISKO DO PIŁKI NOŻNEJ I KORTY TENISOWE		
ADRES INWESTYCJI NR GEDEZYJNY	Ełk, dz. nr 211, 794/33		NR RYSUNKU 17 Z
PROJEKT	WYKONAWCZY		
PROJEKTANT nr uprawnień podpis	PROJEKT: mgr inż.arch.P.P.Kuczyński nr upr.proj.b.o.Bł/5/92 POIA nr PD-0127	mgr inż. S.Klimko nr upr. SUW- 23/92 PDL/BO/0531/01	SPRAWDZ.: mgr inż.arch.D.Śmiarowski nr upr.proj.b.o.Bł/3/92 POIA nr PD-0194
	PROJEKT CHRONIONY USTAWĄ O PRAWIE AUTORSKIM		DATA WRZESIEŃ 2008 r.

PROJEKTOR PRACOWNIA PROJEKTOWA

SENSALKI_NOWIEWICZA_SOC_lat/fax/0857/_/5631614

FORMAT A3 /4200x2100mm/ skala 1:100

PROJEKT ZAGOSPODAROWANIA TERENU ZIELENIĄ

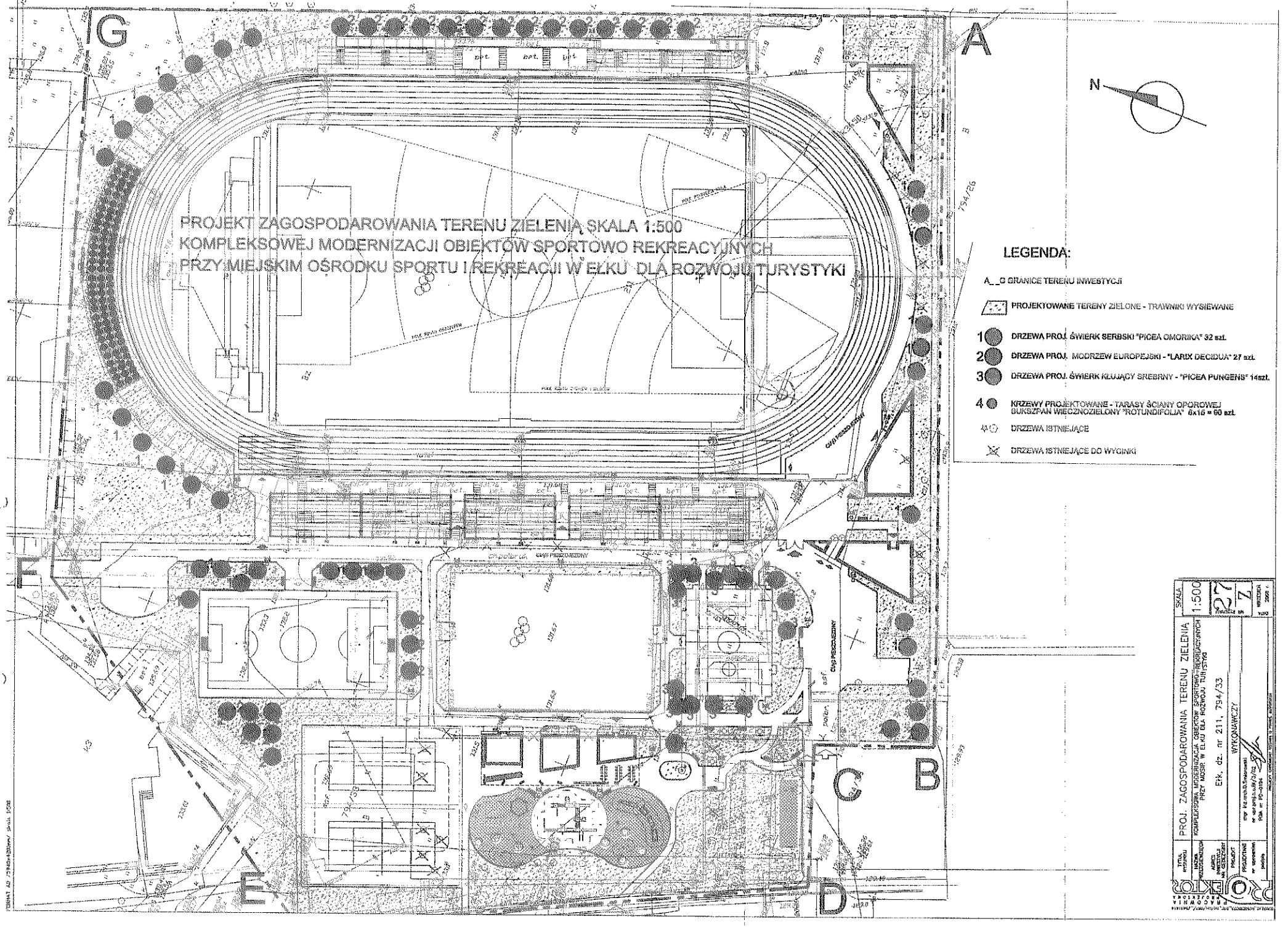
PROJEKT ZAGOSPODAROWANIA TERENU ZIELENIĄ SKALA 1:500
KOMPLEKSOWEJ MODERNIZACJI OBIEKTÓW SPORTOWO REKREACYJNYCH
PRZY MIEJSKIM OŚRODKU SPORTU I REKREACJI W EŁKU DLA ROZWOJU TURYSTYKI
LEGENDA:
A_ _G GRANICE TERENU INWESTYCJI
PROJEKTOWANE TERENY ZIELONE - TRAWNIKI WYSIEWANE
1 DRZEWA PROJ. ŚWIERK SERBSKI "PICEA OMORIKA" 32 szt.
2 DRZEWA PROJ. MODRZEW EUROPEJSKI - "LARIX DECIDUA" 27 szt.
3 DRZEWA PROJ. ŚWIERK KŁUJĄCY SREBRNY - "PICEA PUNGENS" 14szt.
4 KRZEWY PROJEKTOWANE - TARASY ŚCIANY OPOROWEJ BUKSZPAN WIECZNOZIELONY "ROTUNDIFOLIA" 6x16 = 90 szt.
DRZEWA ISTNIEJĄCE
DRZEWA ISTNIEJĄCE DO WYCINKI
N
A
B
C
D
E
F
G
PROJ. ZAGOSPODAROWANIA TERENU ZIELENIA
KOMPLEKSOWA MODERNIZACJA OBIEKTÓW SPORTOWO-REKREACYJNYCH PRZY MOSIR W EŁKU DLA ROZWOJU TURYSTYKI
Ełk, dz. nr 211, 794/33
WYKONAWCZY
SKALA 1:500
27
Z
WRZESIEŃ 2006 r.