ZESPÓŁ KOTEW K1 1:10 szt.1

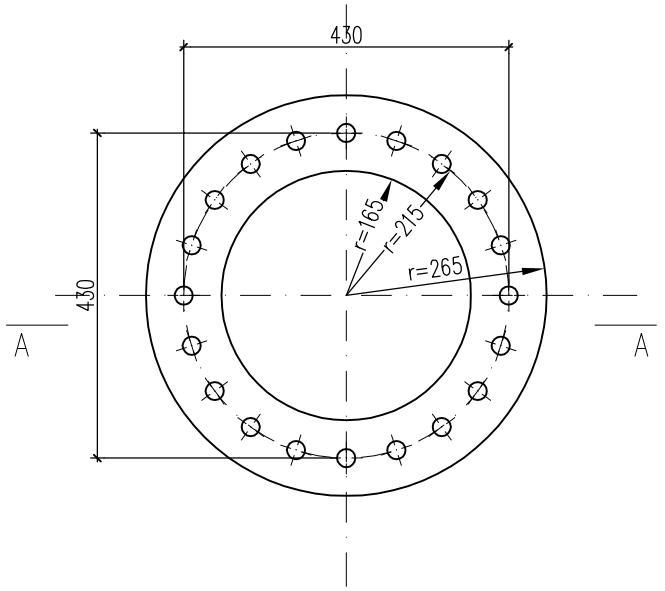

WYKRÓJ PIERŚCIENIA (OPCJA)

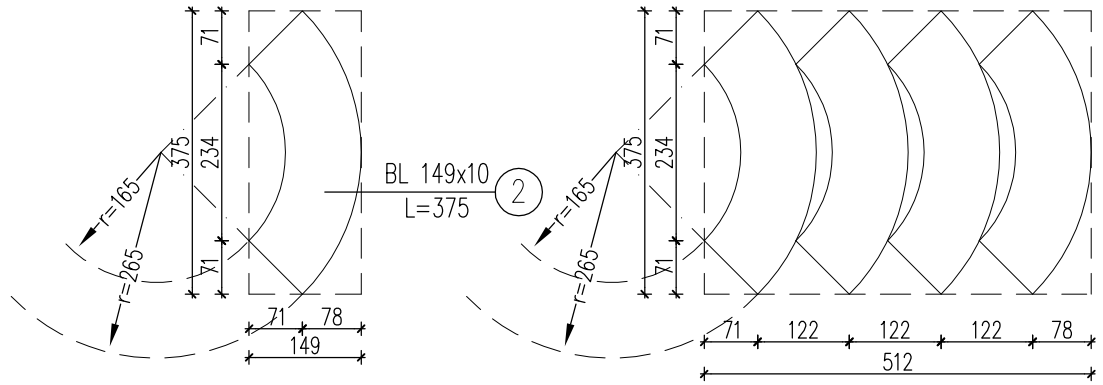

A–A 1:10

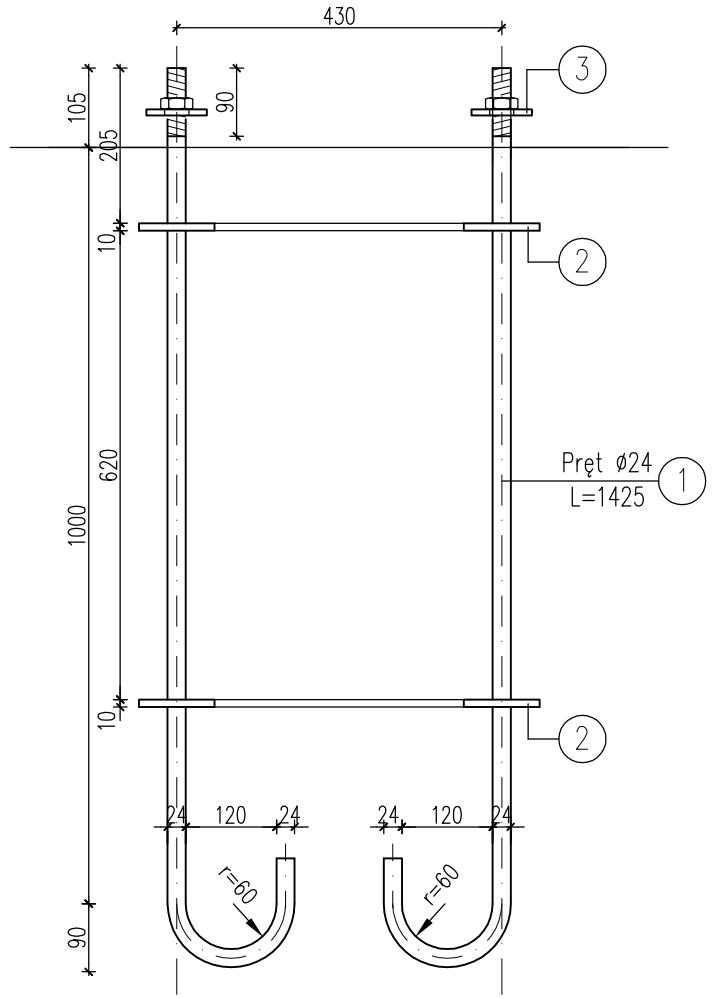

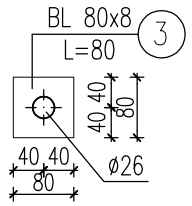

WYKAZ STALI (KOTWA K1)

NR	PROFIL mm	DŁUGOŚĆ mm	ILOŚĆ szt.	MASA kg
1	Pręt ø24 Stal 18G2	1425	20	285,0
2	▱149x10	375	8	35,1
3	▱80x8	80	20	8,04
Masa łączna dla 1szt.			kg	328,1

Nakrętki M24 20szt.
Podkładki spręż. do M24 20szt.

UWAGA:

PRZED WYKONANIEM ZESPOŁU KOTEW SPRAWDZIĆ ZGODNOŚĆ ROZSTAWU KOTEW Z OTWOROWANIEM KOŁNIERZA URZĄDZENIA.

OBIEKT:	Budynek techniczno – dydaktyczny wraz z niezbędnymi urządzeniami budowlanymi na działce nr 3775/5 w Ełku			
NAZWA RYS.	KOTWY FUNDAMENTOWE			NR RYSUNKU: 11
PROJEKTANCI:				
Autor pracy: br.architektoniczna	arch. P. Surmacz	BŁ.–1/97		PROJEKT BUDOWLANY
	mgr inż. D. Kiluk	PDL/0001/POOK/04		
SPRAWDZAJĄCY:				30.04.2008
br.architektoniczna	arch. L. Surmacz	BŁ.–19/02		SKALA: 1:10
	mgr inż. A. Kiluk	PDL/0085/POOK/07		