FUNDAMENT skala 1:25 szt.1

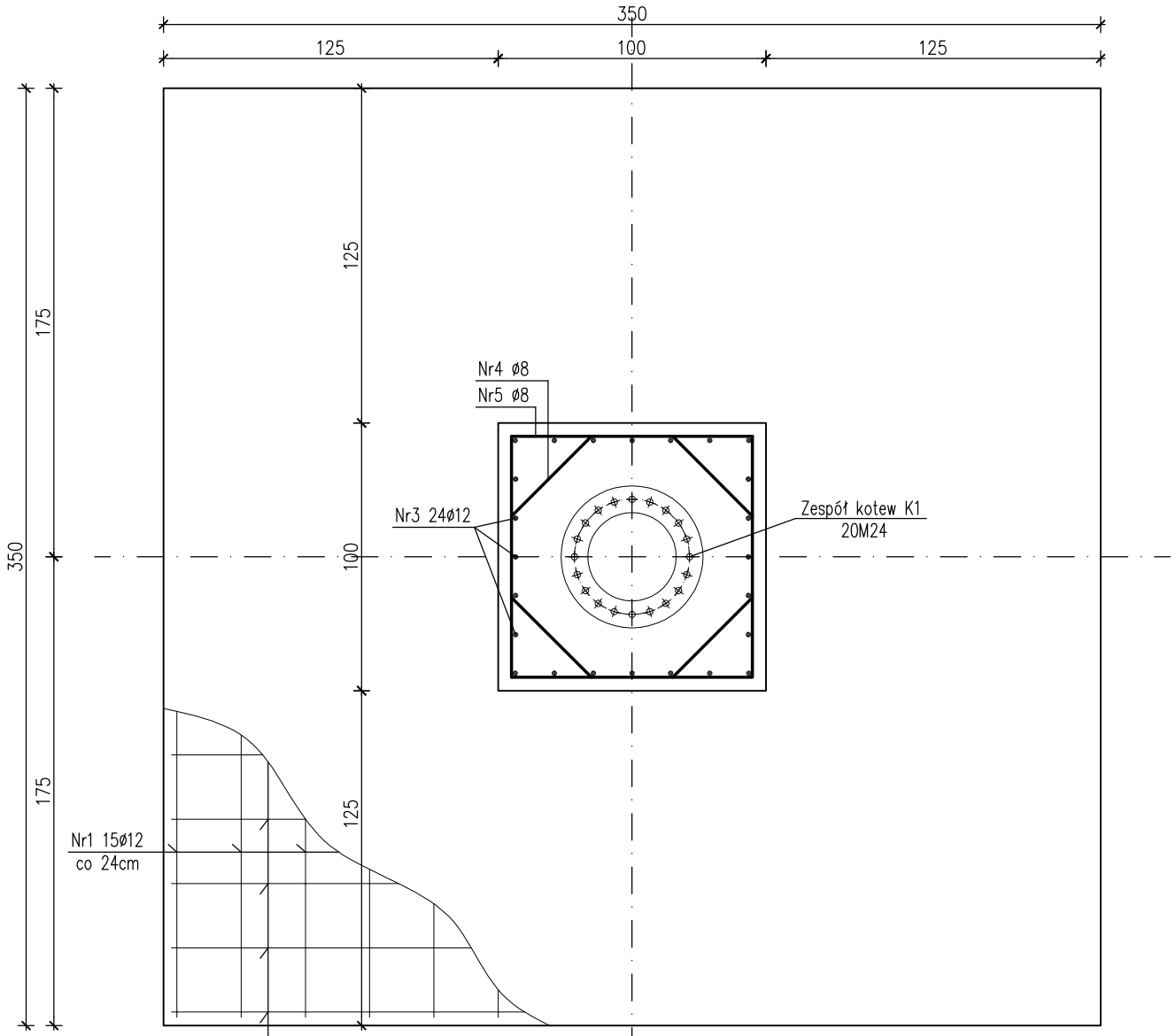

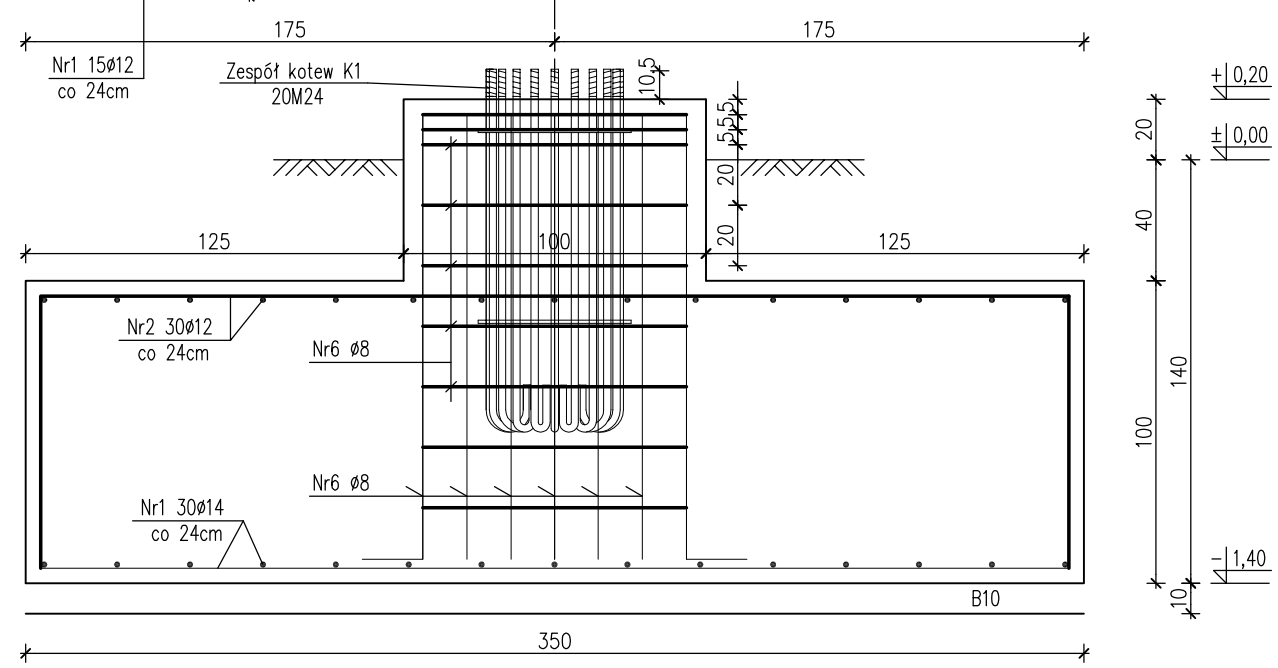

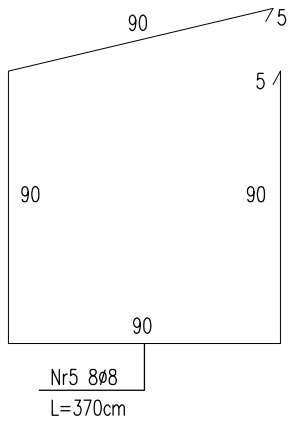

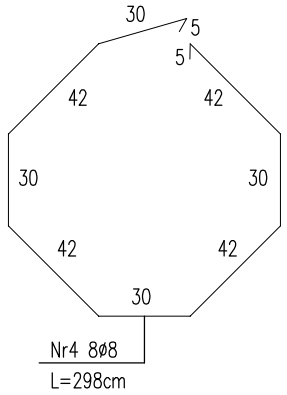

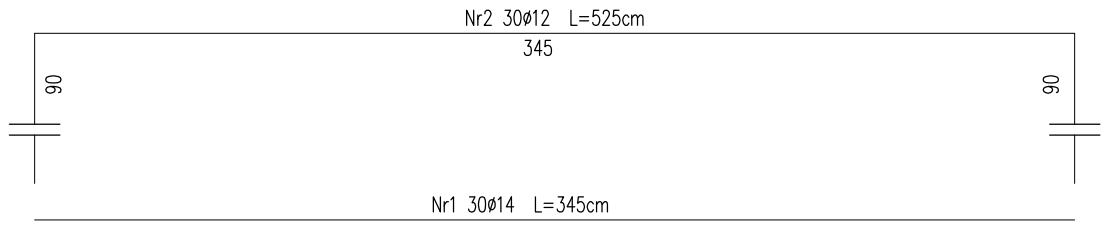

WYKAZ STALI

NR. PRĘTA	ŚREDNICA mm	DŁUGOŚĆ cm	ILOŚĆ szt.	StOS	A-IIIN	
				ø8	ø12	ø14
1	ø14	345	30	–	–	103,5
2	ø12	525	30	–	157,5	–
3	ø12	172	24	–	41,3	–
4	ø8	298	9	26,8	–	–
5	ø8	370	9	33,3	–	–
Długość łączna			(m)	60,1	198,8	103,5
Masa jednostkowa			(kg/m)	0,395	0,888	1,21
Masa łączna dla 1szt.			(kg)	23,7	176,5	125,2

BETON B20
STAL StOS,A-IIIN

OBIEKT:	Budynek techniczno – dydaktyczny wraz z niezbędnymi urządzeniami budowlanymi na działce nr 3775/5 w Ełku			
NAZWA RYS.	FUNDAMENT SIŁOWNI			NR RYSUNKU: 10
PROJEKTANCI:				
Autor pracy: br.architektoniczna	arch. P. Surmacz	BŁ.-1/97		PROJEKT BUDOWLANY
	mgr inż. D. Kiluk	PDL/0001/POOK/04		
SPRAWDZAJĄCY:				30.04.2008
br.architektoniczna	arch. L. Surmacz	BŁ.-19/02		SKALA: 1:25
	mgr inż. A. Kiluk	PDL/0085/POOK/07		