Daszek nad rampą

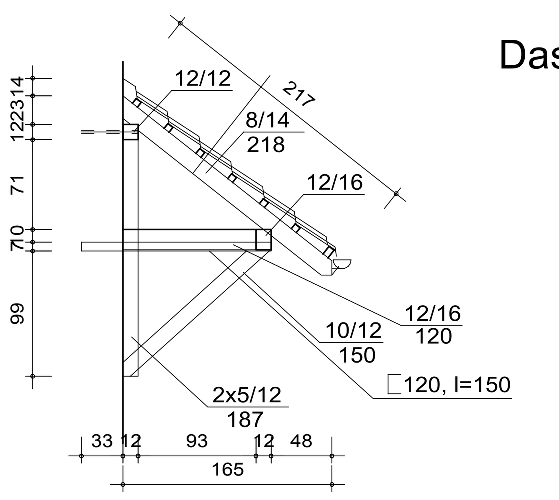

konstrukcja daszku nad wejściem:
mocowanie konstrukcji do ściany kotwami ∅12
belki górnej 12/12cm
2 ⌈120, l=130 zakotwionne w ścianie
na głębokość 36 cm

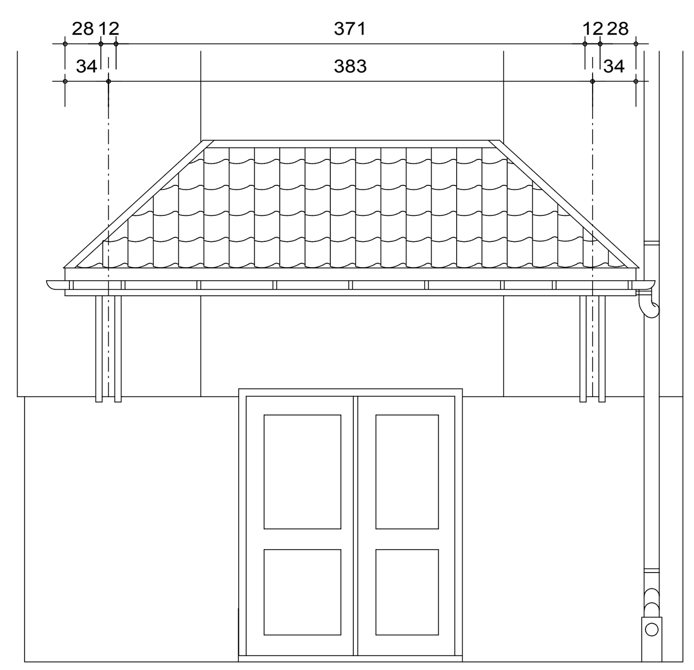

Daszek nad wejściem do klatek

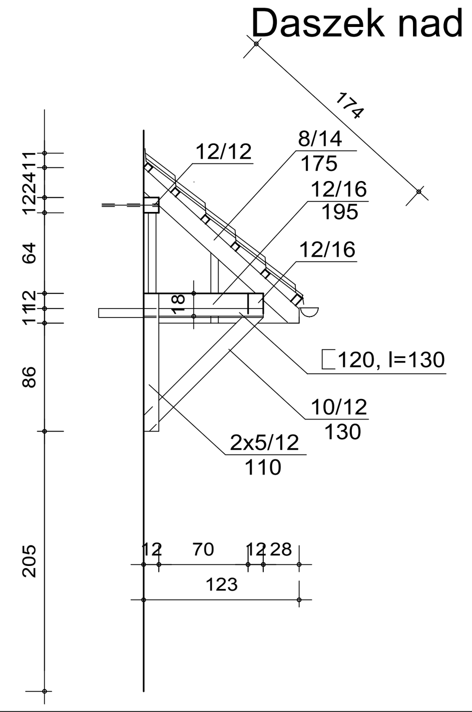

konstrukcja daszku nad wejściem:
mocowanie konstrukcji do ściany kotwami ∅12
belki górnej 12/12cm
2 ⌈120, l=130 zakotwionne w ścianie
na głębokość 36 cm

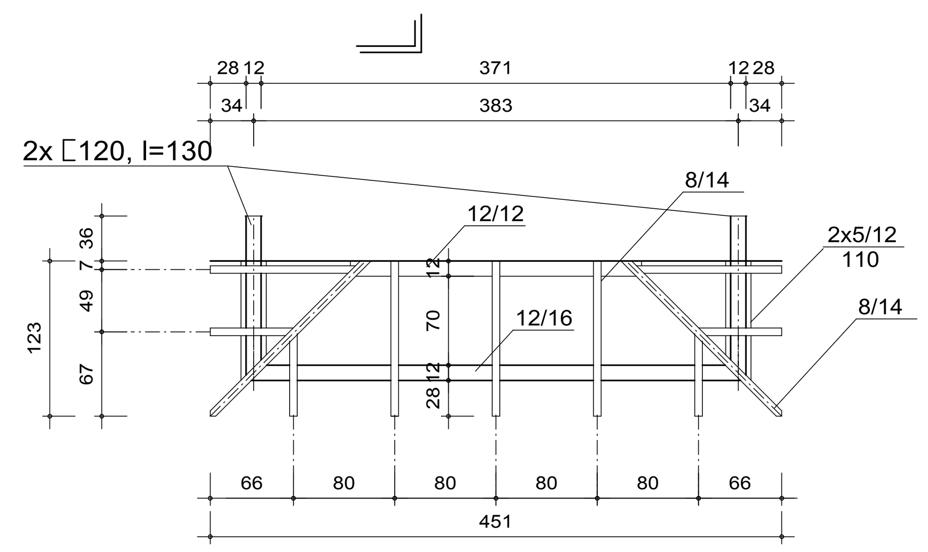

ZAKŁAD USŁUG INWESTYCYJNYCH Ełk, ul. Gdańska 15A/27, tel. 6103035		wipro	
NAZWA I ADRES OBIEKTU	Przebudowa budynku pokoszarowego na bud. mieszkalno - usługowy - projekt zamienny ul.Dąbrowskiego,dz.nr 1383/4, 1383/5		skala 1 : 50
INWESTOR	Urząd Miejski w Ełku		data:10.2009
TYTUŁ RYSUNKU	Daszek nad wejściem do klatek i rampą - zamienny		rys. nr 27
PROJEKTANT ARCHITEKTURY	mgr inż. arch. Mirosław Krasowski	BŁ/129/88	
SPRAWDZAJĄCY ARCHITEKTURY	mgr inż. arch. Joanna Bobrowska	1/2003/OL	
PROJEKTANT KONSTRUKCJI	inż. Augustyn Łotowski	Bł 4/75 SUW-84/81	
SPRAWDZAJĄCY KONSTRUKCJI	mgr inż. Henryk Jarosz	Bł 11/72	
WSPÓŁPRACA	mgr inż. arch. Mirosław Zadroga		
	IMIĘ I NAZWISKO	NR UPRAWN.	PODPIS