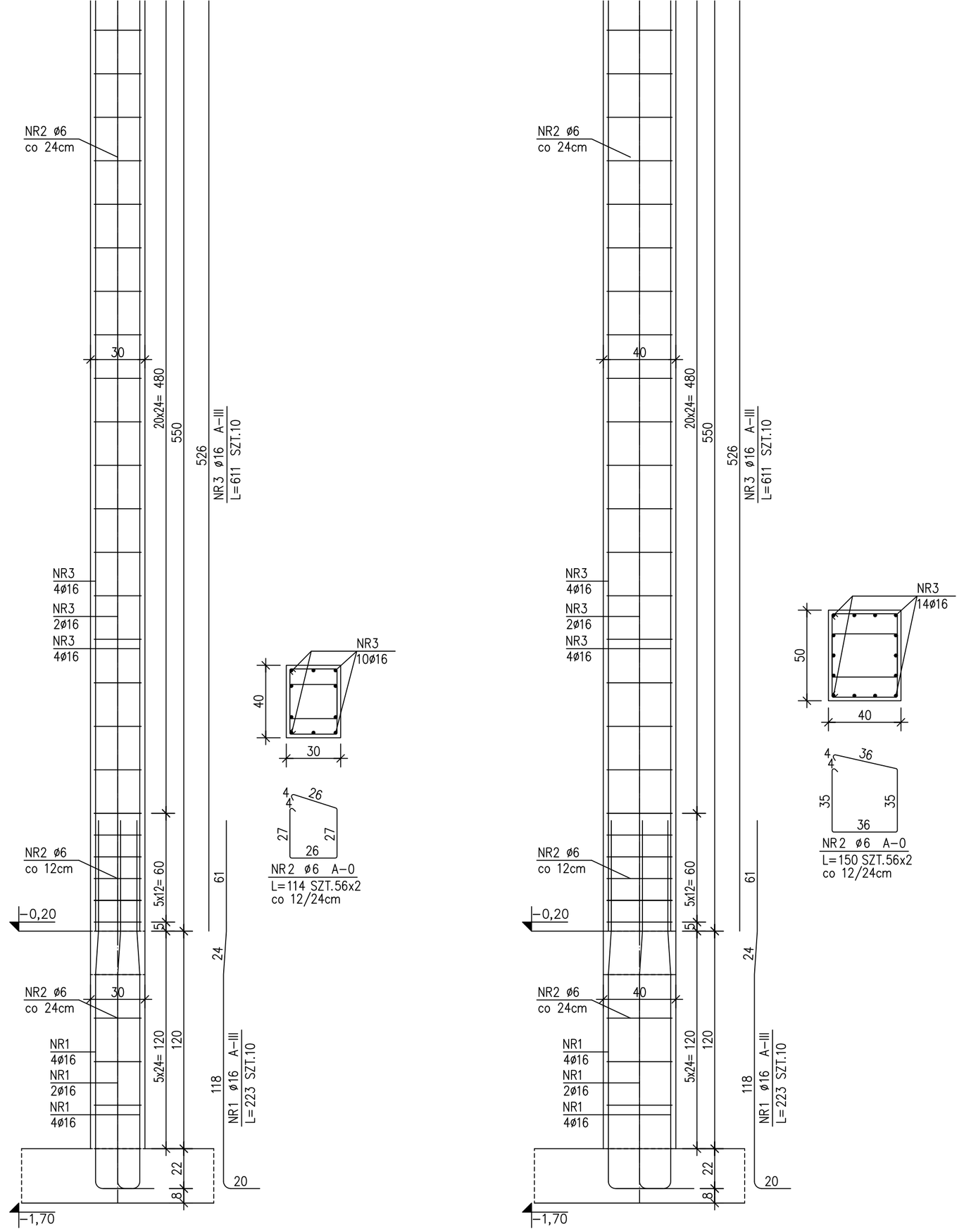

Poz.1.3.7 Rdzeń żelbetowy -2szt.

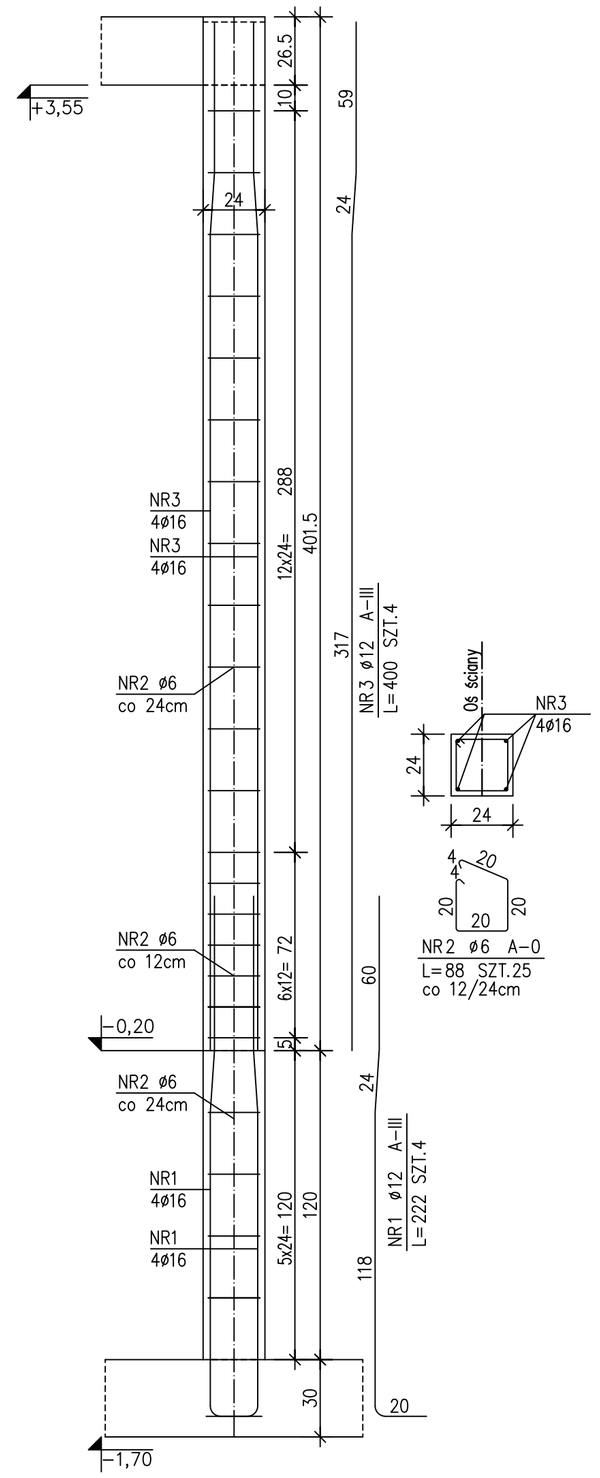

UWAGA:

1. RYSUNEK ROZPATRYWAĆ ŁĄCZNIE Z RZUTAMI KONSTRUKCJI KONDYGNACJI.

BETON B25
STAL A-III(34GS)
STAL A-0(StOS)-strzemiona

archimedia

Pracownia: ul.Wolsztyńska 4, 60-361 Poznań		T/F (061) 867 17 35 , e-mail archimedia@archimedia.com.pl		
Numer umowy:	Branża: KONSTRUKCJA	Stadium dokumentacji:	PROJEKT WYKONAWCZY	
Inwestor:	GMINA MIASTA EŁK UL. PIŁSUDSKIEGO 4 19-300 EŁK			
Nazwa inwestycji:	PROJEKT BUDYNKÓW W MIEJSKIEJ STREFIE ROZWOJU TECHNO-PARKU W EŁKU PRZY ULICY PRZEMYSŁOWEJ/PODMIEJSKIEJ W EŁKU, OBRĘB 2-EŁK-II NA DZ. NR 2201/4, 2201/5, 2201/6, 2201/7, 2201/8, 2201/9, 2201/10, 2201/11, 2201/12,			
Temat opracowania:	KONSTRUKCJA - ETAP I			
Zespół projektowy:	mgr inż. Romuald Lewicki	Nr uprawnień:	upr.konstr. WKP/0000/POOK/04	Podpis/pieczątka:
Sprawdził:	inż. bud. Wiesław Janus		upr.arch.1123/89/Lo upr.konstr.350/89/Lo	
Treść rysunku:	Poz.1.3.5, 1.3.6, 1.3.7			
Data rozpoczęcia projektu:	Rysunek sporządził:	Data	Nr rysunku	Skala
Ostatnia modyfikacja:	mgr inż. Romuald Lewicki	04.2010	K-08	1:20

UWAGA! PROJEKT ARCHITEKTONICZNY ROZPATRYWAĆ ŁĄCZNIE Z PROJEKTAMI BRANŻOWYMI

© Wszelkie prawa zastrzeżone. Powielanie lub wykorzystywanie niezgodne z przeznaczeniem bez zgody właściciela dokumentacji zabronione