Poz.1.9.1 Ława fundamentowa -79m.

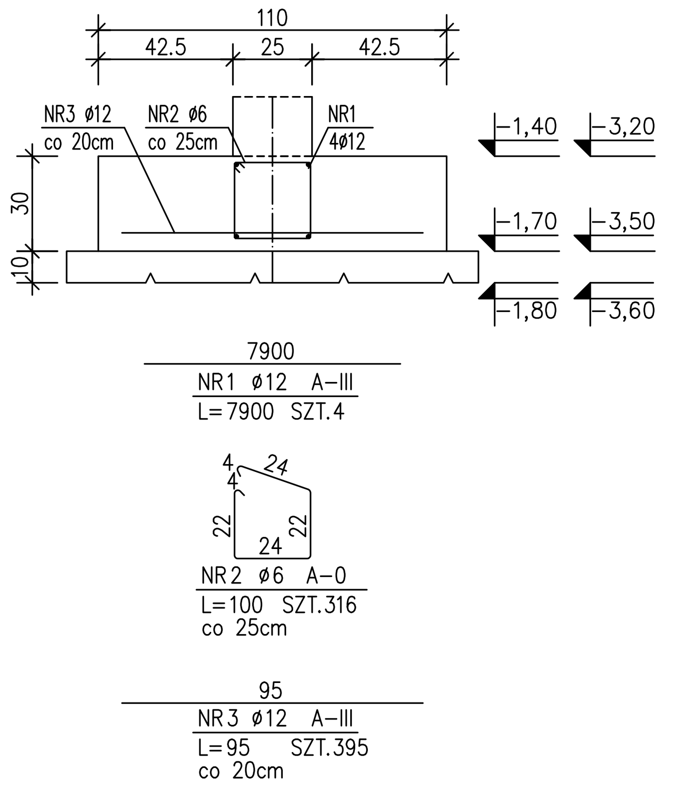

Poz.1.9.2 Ława fundamentowa -17m.

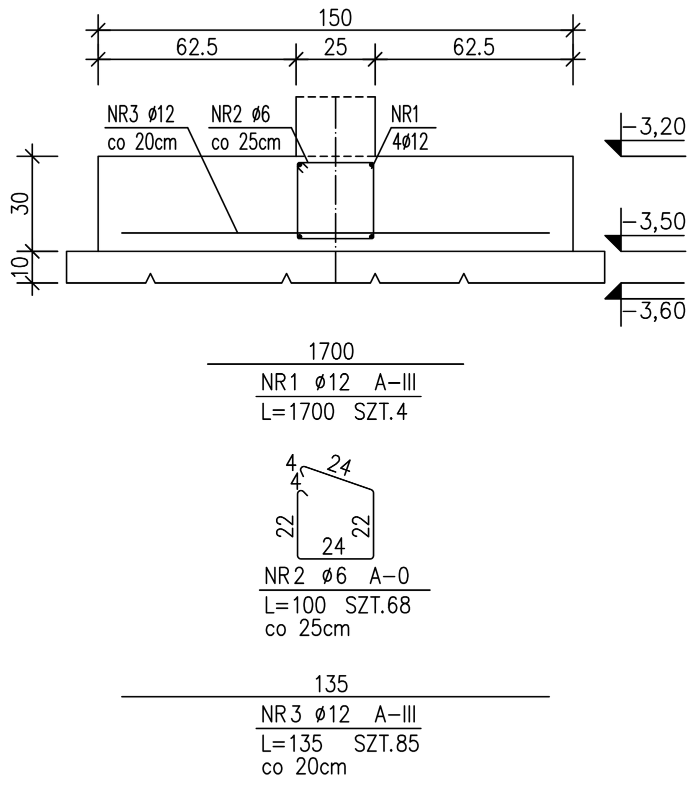

Poz.1.9.3 Ława fundamentowa -165m.

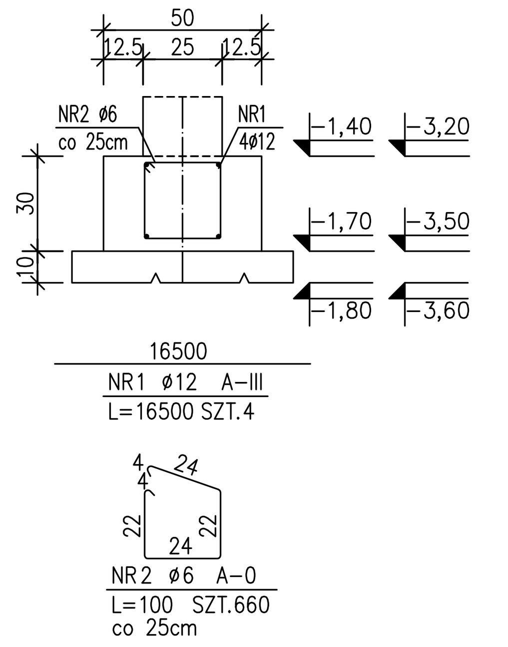

Poz.1.9.4 Ława fundamentowa -43m.

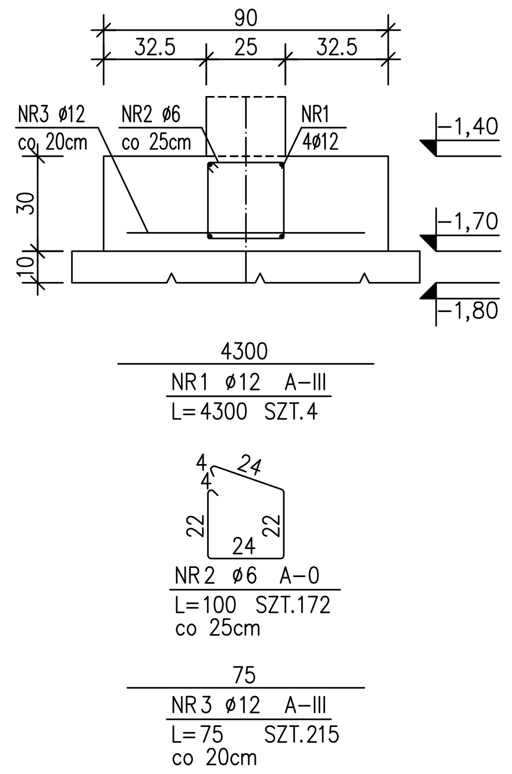

Poz.1.9.5 Ława fundamentowa -17m.

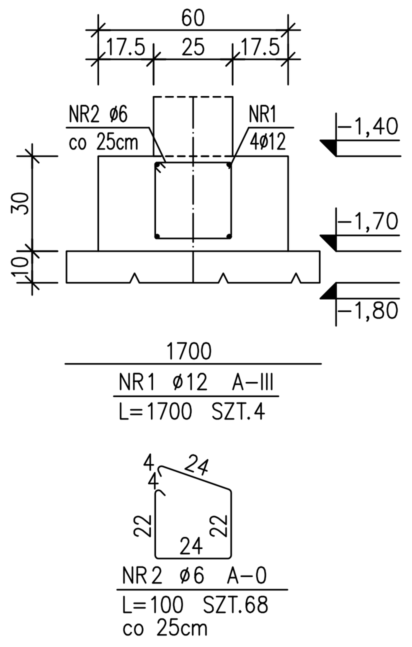

Poz.1.9.6 Ława fundamentowa -17m.

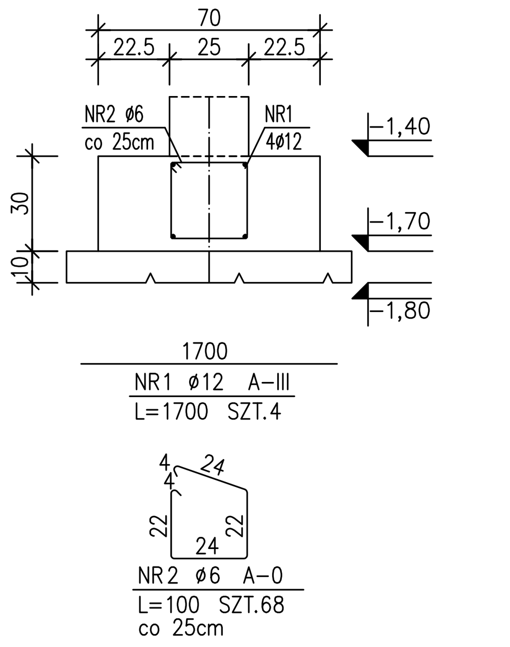

Poz.1.9.7 Ława fundamentowa -34m.

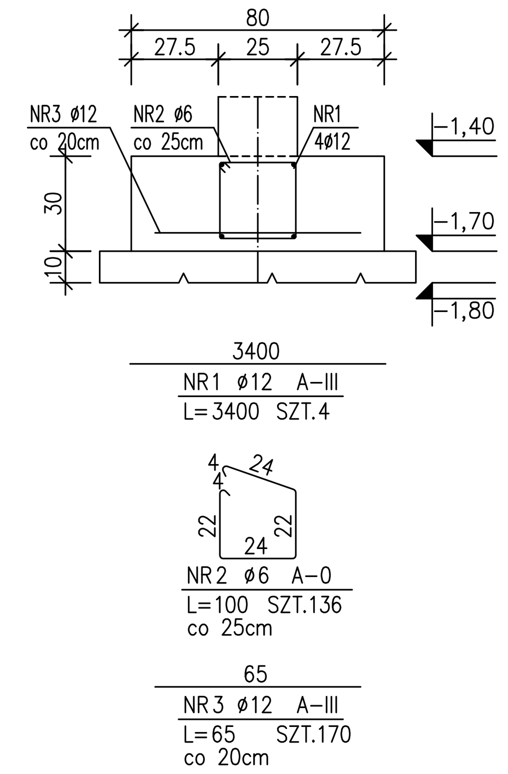

Poz.2.7.1 Ława fundamentowa -54m.

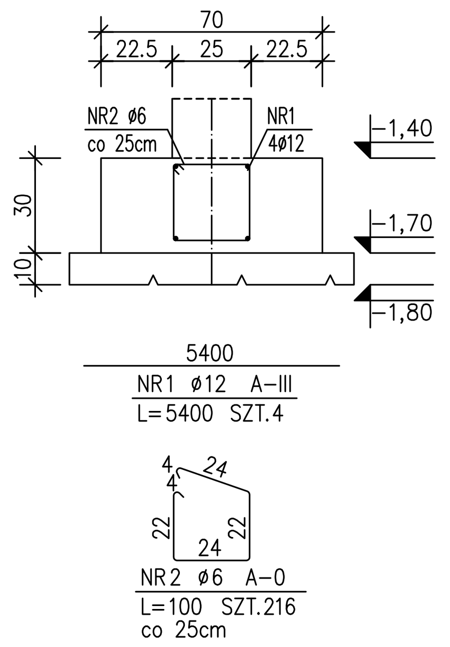

Poz.2.7.2 Ława fundamentowa -43m.

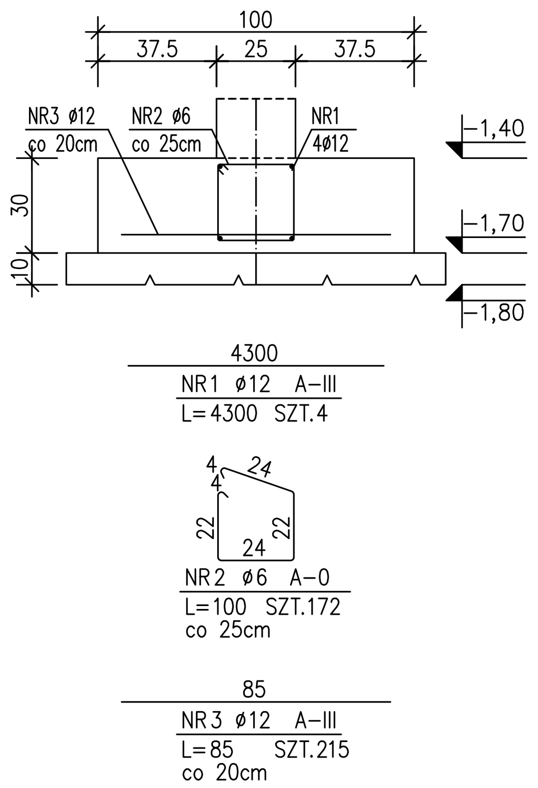

Poz.2.7.3 Ława fundamentowa -180m.

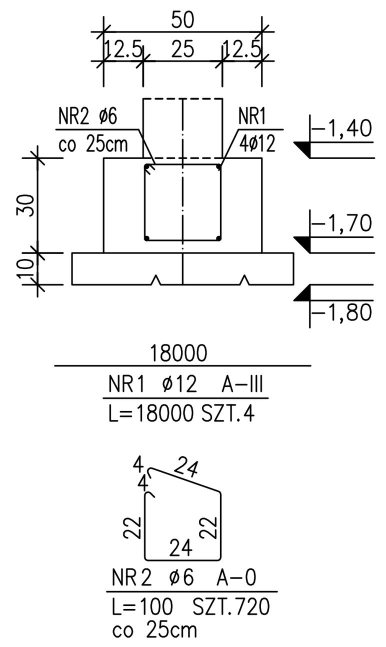

Poz.3.7.3 Ława fundamentowa -310m.

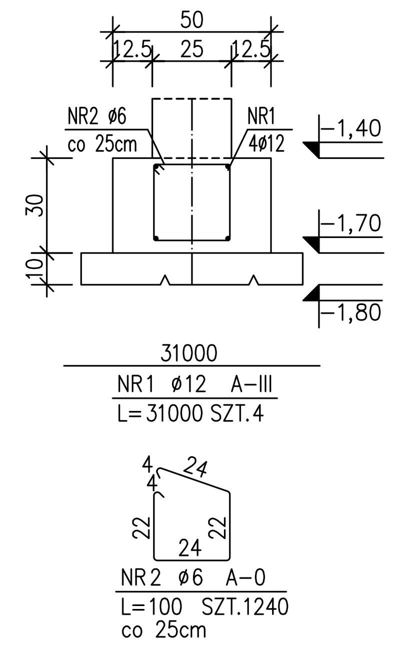

Poz.1.9.8 Konstrukcja ławy schodkowej

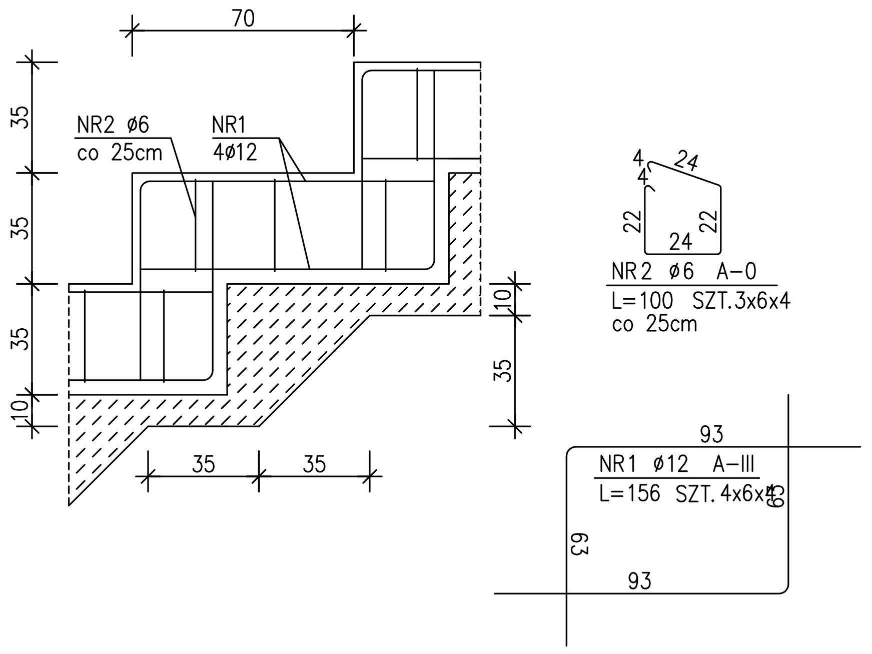

Poz.1.9.10 Stopa żelbetowa -14szt.

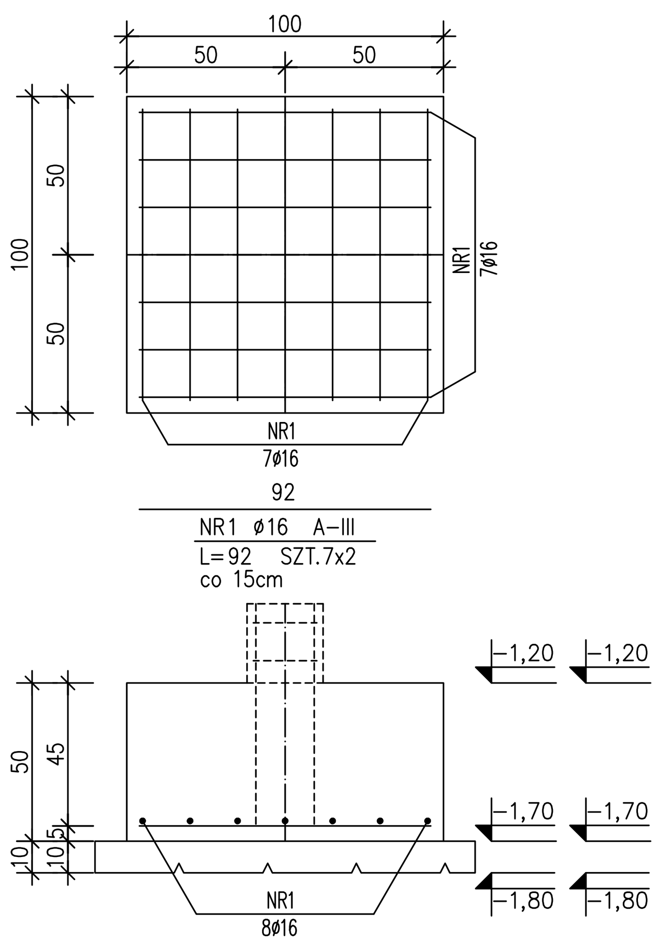

Poz.3.7.1 Stopa żelbetowa -12szt.

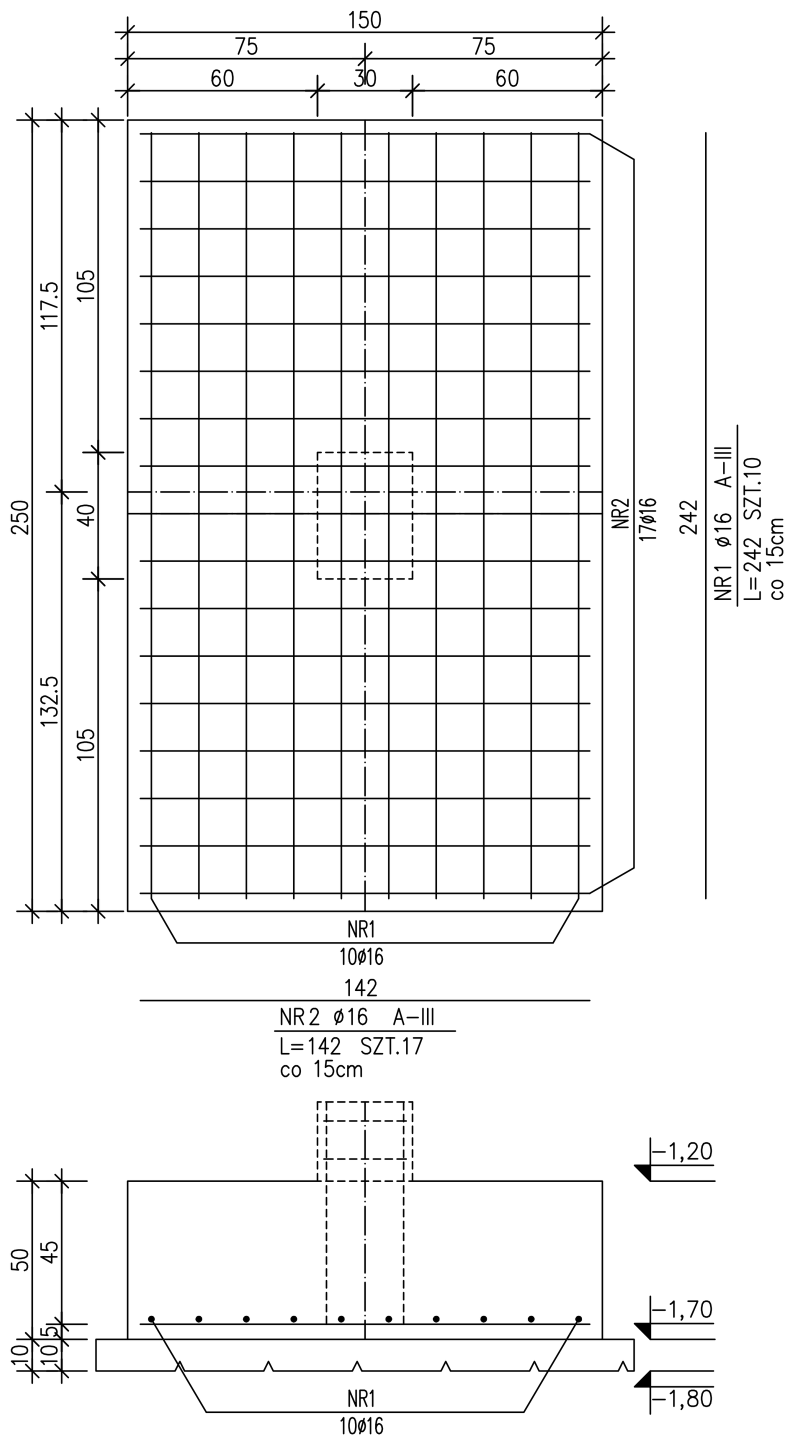

Poz.3.7.2 Stopa żelbetowa -24szt.

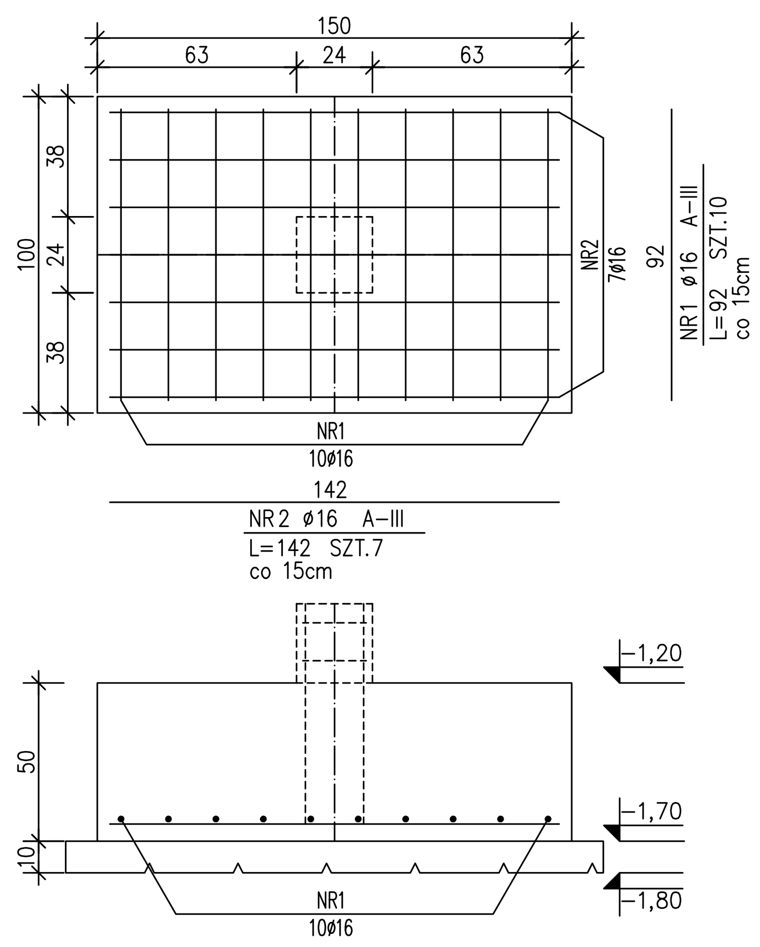

ZESTAWIENIE STALI

POZ.	NR PR?TA	RODZAJ STALI	DŁUGOŚĆ [cm]	LICZBA SZTUK	DŁUGOŚĆ ŁĄCZNA [m] A-III ø16	UWAGI
1.9.10	1	ø16 A-III	92	14	12.88	
DŁUGOŚĆ RAZEM [m]					12.88	
MASA JEDNOSTKOWA [kg/m]					1.578	
MASA [kg]					20.32	
MASA OGÓŁEM [kg]					20.32	
WYKONAĆ: x 14					284.48	

ZESTAWIENIE STALI

POZ.	NR PR?TA	RODZAJ STALI	DŁUGOŚĆ [cm]	LICZBA SZTUK	DŁUGOŚĆ ŁĄCZNA [m] A-III ø16	UWAGI
3.7.1	1	ø16 A-III	242	10	24.2	
	2	ø16 A-III	142	17	24.14	
DŁUGOŚĆ RAZEM [m]					48.34	
MASA JEDNOSTKOWA [kg/m]					1.578	
MASA [kg]					76.28	
MASA OGÓŁEM [kg]					76.28	
WYKONAĆ: x 12					915.36	

ZESTAWIENIE STALI

POZ.	NR PR?TA	RODZAJ STALI	DŁUGOŚĆ [cm]	LICZBA SZTUK	DŁUGOŚĆ ŁĄCZNA [m] A-III ø16	UWAGI
3.7.2	1	ø16 A-III	92	10	9.2	
	2	ø16 A-III	142	7	9.94	
DŁUGOŚĆ RAZEM [m]					19.14	
MASA JEDNOSTKOWA [kg/m]					1.578	
MASA [kg]					30.2	
MASA OGÓŁEM [kg]					30.2	
WYKONAĆ: x 24					724.8	

ZESTAWIENIE STALI

POZ.	NR PR?TA	RODZAJ STALI	DŁUGOŚĆ [cm]	LICZBA SZTUK	DŁUGOŚĆ ŁĄCZNA [m] A-0 ø6	DŁUGOŚĆ ŁĄCZNA [m] A-III ø12	UWAGI
1.9.1	1	ø12 A-III	7900	4		316	
	2	ø6 A-0	100	316	316		
	3	ø12 A-III	95	395		375.25	
1.9.2	1	ø12 A-III	1700	4		68	
	2	ø6 A-0	100	68	68		
	3	ø12 A-III	135	85		114.75	
1.9.3	1	ø12 A-III	16500	4		660	
	2	ø6 A-0	100	660	660		
1.9.4	1	ø12 A-III	4300	4		172	
	2	ø6 A-0	100	172	172		
	3	ø12 A-III	75	215		161.25	
1.9.5	1	ø12 A-III	1700	4		68	
	2	ø6 A-0	100	68	68		
1.9.6	1	ø12 A-III	1700	4		68	
	2	ø6 A-0	100	68	68		
1.9.7	1	ø12 A-III	3400	4		136	
	2	ø6 A-0	100	136	136		
	3	ø12 A-III	65	170		110.5	
1.9.8	1	ø12 A-III	156	96		149.76	
	2	ø6 A-0	100	72	72		
DŁUGOŚĆ RAZEM [m]					1560	2399.51	
MASA JEDNOSTKOWA [kg/m]					0.222	0.888	
MASA [kg]					346.32	2130.76	
MASA OGÓŁEM [kg]					2477.08		
WYKONAĆ: x 1					2477.08		

ZESTAWIENIE STALI

POZ.	NR PR?TA	RODZAJ STALI	DŁUGOŚĆ [cm]	LICZBA SZTUK	DŁUGOŚĆ ŁĄCZNA [m] A-0 ø6	DŁUGOŚĆ ŁĄCZNA [m] A-III ø12	UWAGI
2.7.1	1	ø12 A-III	5400	4		216	
	2	ø6 A-0	100	216	216		
2.7.2	1	ø12 A-III	4300	4		172	
	2	ø6 A-0	100	172	172		
	3	ø12 A-III	85	215		182.75	
2.7.3	1	ø12 A-III	18000	4		720	
	2	ø6 A-0	100	720	720		
DŁUGOŚĆ RAZEM [m]					1108	1290.75	
MASA JEDNOSTKOWA [kg/m]					0.222	0.888	
MASA [kg]					245.98	1146.19	
MASA OGÓŁEM [kg]					1392.17		
WYKONAĆ: x 1					1392.17		

ZESTAWIENIE STALI

POZ.	NR PR?TA	RODZAJ STALI	DŁUGOŚĆ [cm]	LICZBA SZTUK	DŁUGOŚĆ ŁĄCZNA [m] A-0 ø6	DŁUGOŚĆ ŁĄCZNA [m] A-III ø12	UWAGI
3.7.3	1	ø12 A-III	31000	4		1240	
	2	ø6 A-0	100	1240	1240		
DŁUGOŚĆ RAZEM [m]					1240	1240	
MASA JEDNOSTKOWA [kg/m]					0.222	0.888	
MASA [kg]					275.28	1101.12	
MASA OGÓŁEM [kg]					1376.4		
WYKONAĆ: x 1					1376.4		

UWAGA:
1. RYSUNEK ROZPATRYWAĆ ŁĄCZNIE Z RZUTAMI KONSTRUKCJI KONDYGNACJI.

PODBETON B10
BETON B20
OTULENIE ZBROJENIA 40,75,20mm
STAL A-III(34GS)
STAL A-0(St0S)-strzemiona

archimedia

Pracownia: ul.Wołodyjowska 4, 60-361 Poznań T/F (061) 867 17 35, e-mail archimedia@archimedia.com.pl

Numer umowy:	Branża: KONSTRUKCJA	Stadium dokumentacji:	PROJEKT BUDOWLANY
Inwestor:	GMINA MIASTA EŁK UL. PIŁSUDSKIEGO 4 19-300 EŁK		
Nazwa inwestycji:	PROJEKT BUDYNKÓW W MIEJSKIEJ STREFIE ROZWOJU TECHNO-PARKU W EŁKU PRZY ULICY PRZEMYSŁOWEJ/PODMIEJSKIEJ W EŁKU, OBRĘB 2-EŁK-II NA DZ. NR 2201/4, 2201/5, 2201/6, 2201/7, 2201/8, 2201/9, 2201/10, 2201/11, 2201/12,		
Temat opracowania:	KONSTRUKCJA - ETAP I		
Zespół projektowy:	mgr inż. Romuald Lewicki	Nr uprawnień: upr.konstr. WKP/0059/POOK/04	Podpis/pieczątka:
Sprawdził:	inż. bud. Wiesław Janus	upr.arch.1123/88/Lo upr.konstr.390/84/Lo	
Treść rysunku:	Poz.1.9.1-1.9.10, 2.7.1-2.7.3, 3.7.1-3.7.3		
Data rozpoczęcia projektu: / Ostatnia modyfikacja:	Rysunek sporządził: mgr inż. Romuald Lewicki	Data: 04.2010	Nr rysunku: K-30 / Skala: 1:20

UWAGA! PROJEKT ARCHITEKTONICZNY ROZPATRYWAĆ ŁĄCZNIE Z PROJEKTAMI BRANŻOWYMI

© Wszelkie prawa zastrzeżone. Powielanie lub wykorzystywanie niniejszej dokumentacji bez zgody właściciela dokumentacji zabronione