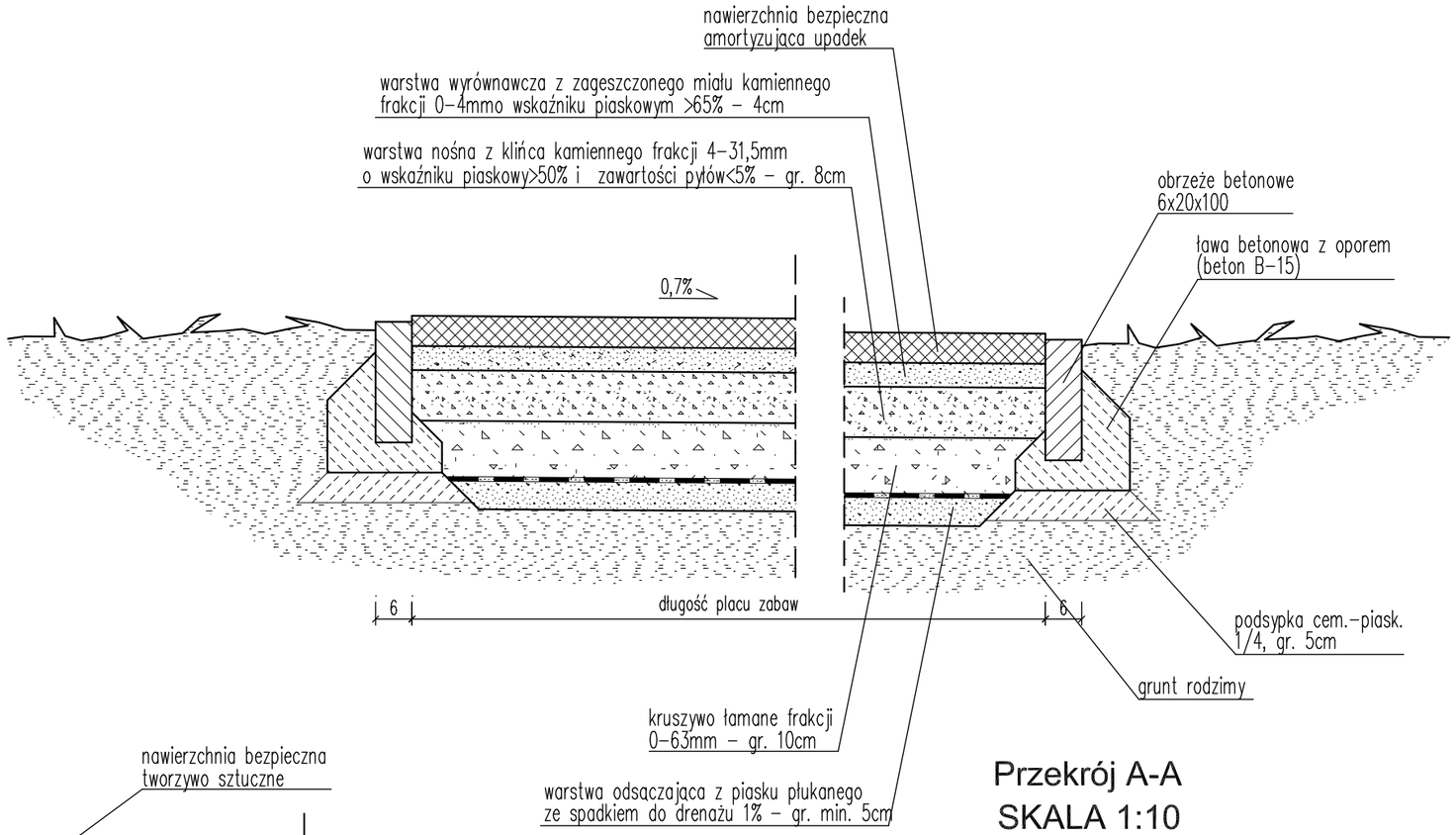

Przekrój A-A
SKALA 1:10

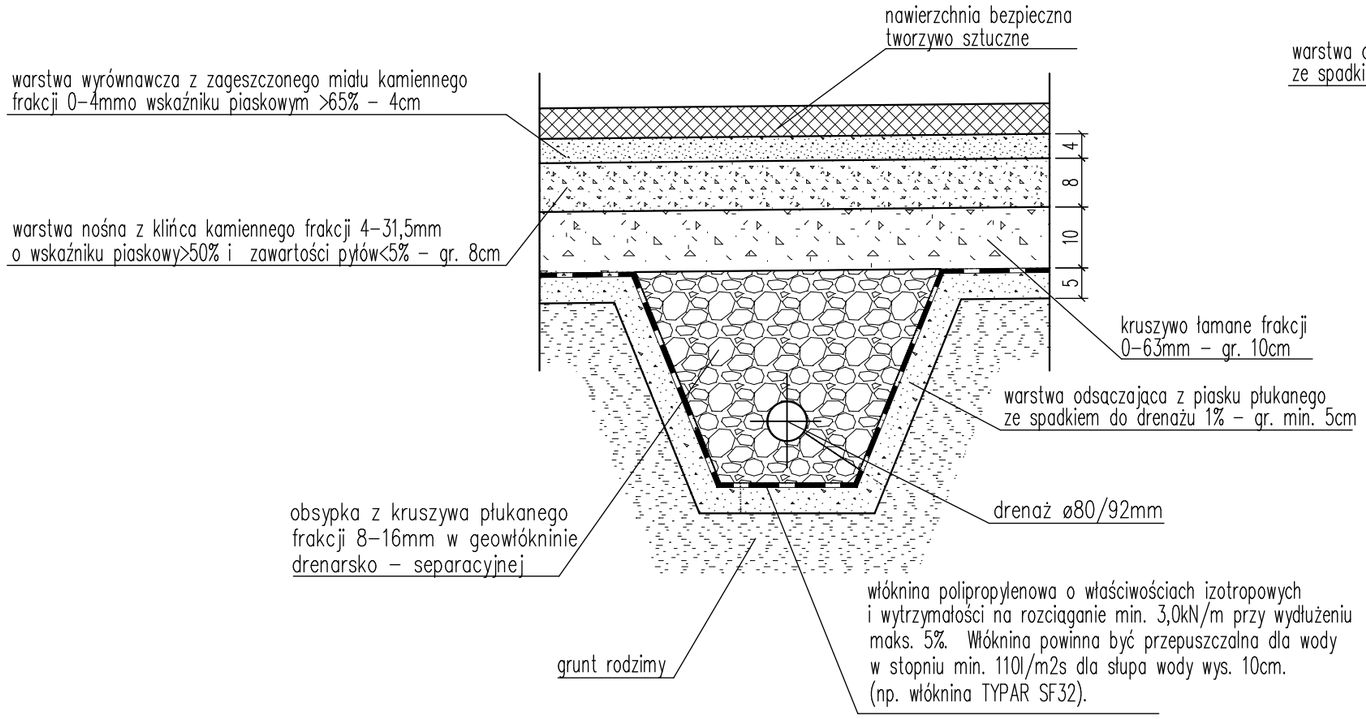

Detal dranażu
SKALA 1:10

pracownia projektowa
PROJEKT PLUS®
mgr inż. arch. Dariusz Jackowski
19-301 Ełk ul. Kolejowa 14/1
tel. 601 222 524
e-mail: projekt.plus@op.pl

rysunek:
PRZEKRÓJ A-A, DETAL DRENAŻU

nazwa obiektu:	adres:	skala:
PROJEKT SZKOLNEGO PLACU ZABAW WEDŁUG PROGRAMU "RADOSNA SZKOŁA"	Ełk ul. Małeckich 1 dz. nr 394/3	1:10
inwestor: Gmina Miasto Ełk ul. marsz. J. Piłsudskiego 4 19-300 Ełk		stadium: PB/PW

zespół projektowy:	nr uprawnień:	podpis:
architektura: mgr inż. arch. Dariusz Jackowski	4/WM OKK/2007	
- Ełk sierpień 2011r -	strona:	3