Przekrój C-C
skala 1:50

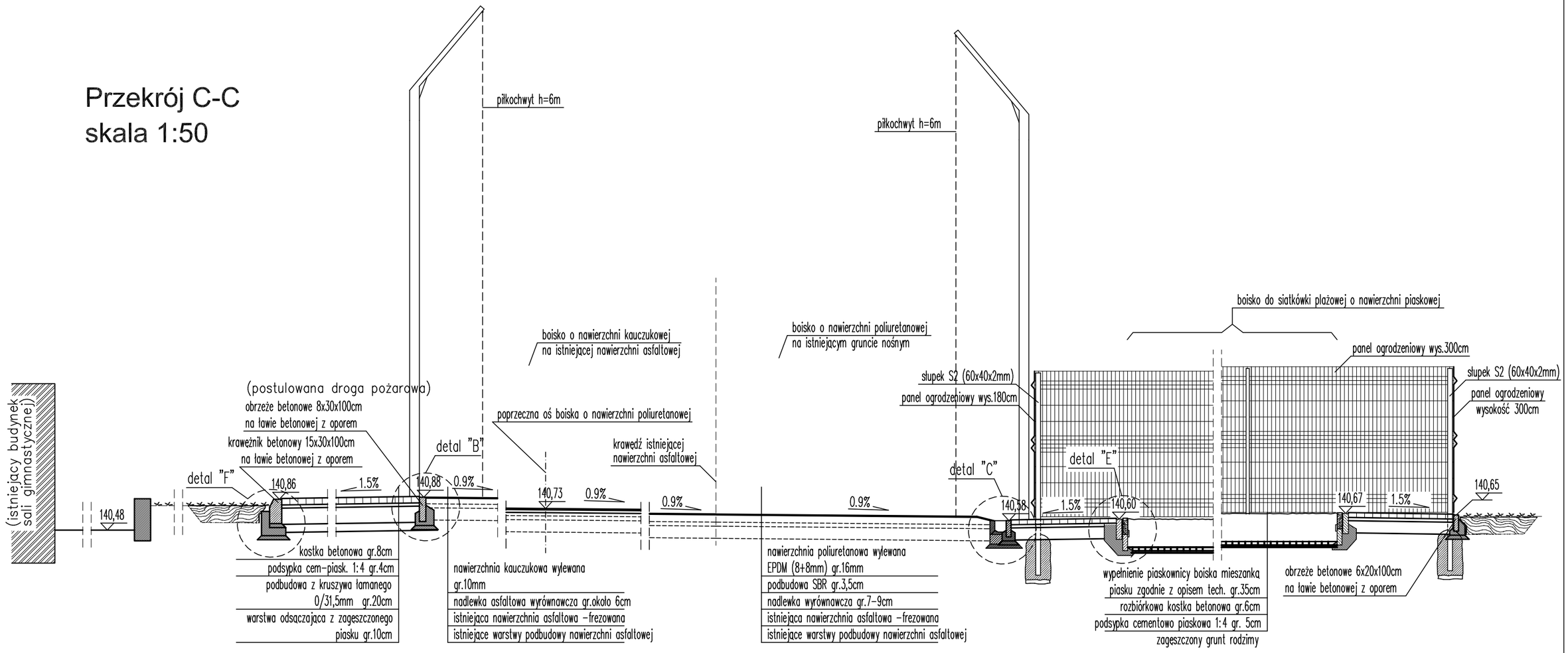

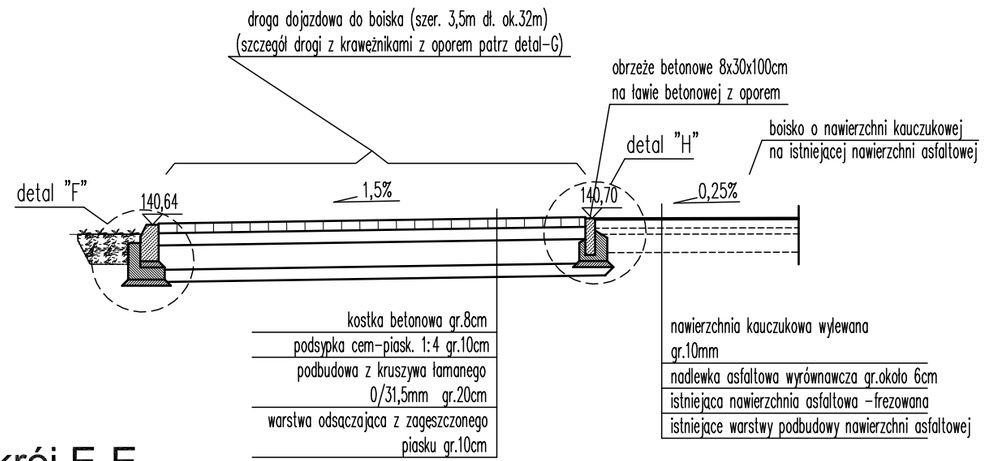

Przekrój E-E
skala 1:50

pracownia projektowa
PROJEKT PLUS®
mgr inż. arch. Dariusz Jackowski
19-301 Ełk ul. Kolejowa 14/1
tel. 601 222 524
e-mail: projekt.plus@op.pl

rysunek:
PRZEKRÓJ C-C PRZEZ BOISKA
PRZEKRÓJ E-E PRZEZ DROGĘ DOJAZDOWĄ

nazwa obiektu:	adres:	skala:
KOMPLEKS BOISK przy Szkole Podstawowej nr 3 i Gimnazjum nr 4 w Ełku	Ełk ul. Grodzieńska 1 dz.geod.nr 830	1:50
inwestor: Gmina Miasto Ełk ul. marsz. J. Piłsudskiego 4 19-300 Ełk		stadium: PB

zespół projektowy:	nr uprawnień:	podpis:
architektura: mgr inż. arch. Dariusz Jackowski	4/WM OKK/2007	
- Ełk grudzień 2013r -	strona:	05