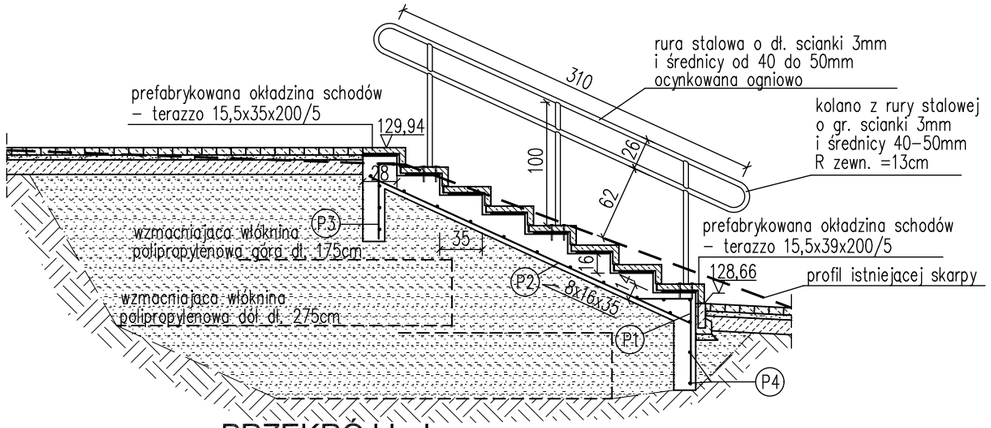

PRZEKRÓJ I - I
PROJEKTOWANE SCHODY TERENOWE

objętość wykopu w skarpie pod schody = 17,5m3
objętość nasypu z zagęszczonego istn. gruntu = 6,9m3

Uwagi:
łączna długość rury balustrady wynosi około 9,95mb
ilość elementów = 1 szt.

płyta schodów

P1 ø10 A–III L= 115cm co 17cm – 12szt.	łączna długość – 13,80mb
P2 ø10 A–III L= 290cm co 17cm – 12szt.	łączna długość – 34,80mb
P3 ø10 A–III L= 75cm co 17cm – 12szt.	łączna długość – 9,00mb
P4 ø6 A–0 L= 194cm co maks. 30cm – 20szt.	łączna długość – 38,80mb

objętość szczelnego betonu B–25 = 1,652m3

ilość elementów = 1 szt.

PRZEKRÓJ II - II
CHODNIK

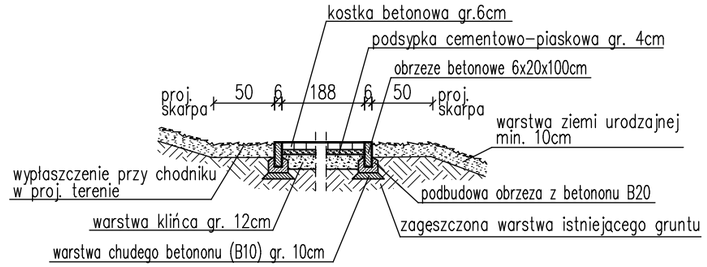

PRZEKRÓJ III - III
PROJEKTOWANA SKARPA Z OBRZEŻAMI OPOROWYMI

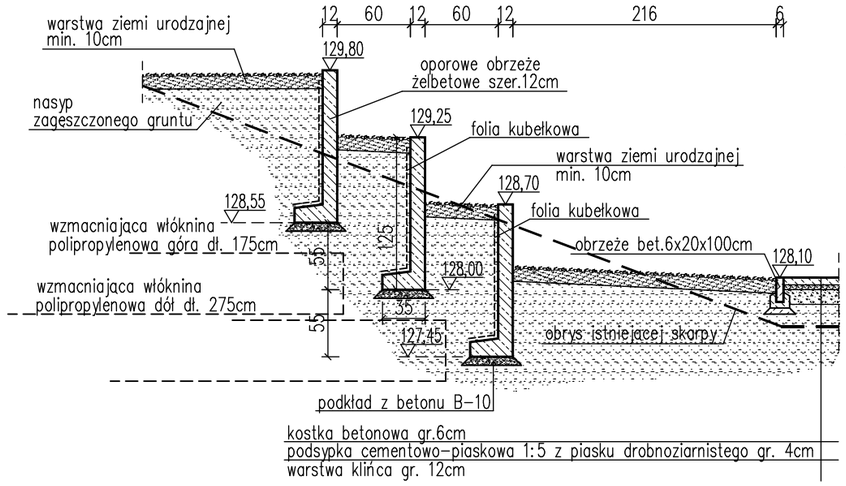

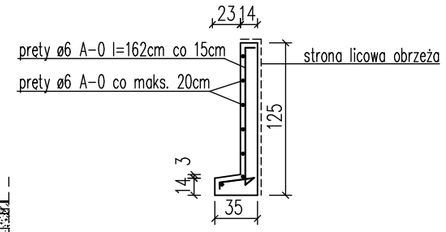

PREFABRYKOWANE OBRZEŻE BETONOWE

łączna długość prętów ø6 A–0 / mb obrzeża = 18,27mb
ilość szczelnego betonu B–30 / mb obrzeża = 0,208m3
łączna długość obrzeży oporowych = 64mb

DETAL SCHODÓW 1:25

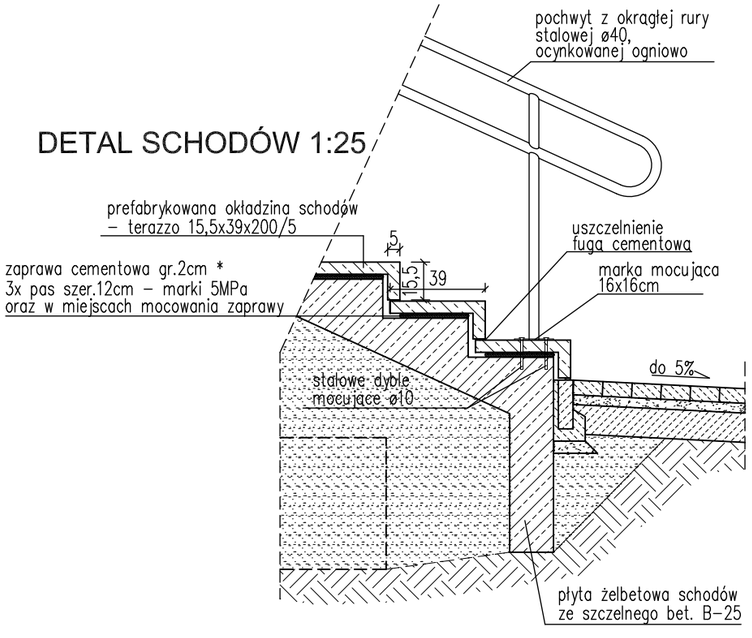

PRZEKRÓJ IV - IV
ZJAZD Z ISTN. BOISKA

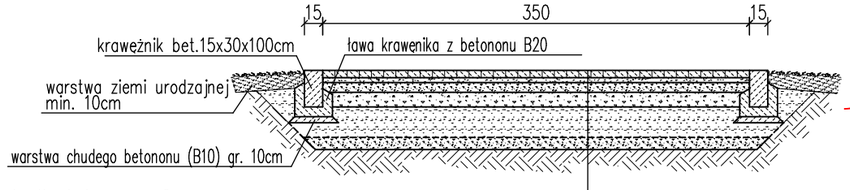

kostka betonowa gr.6cm
podsypka cementowo–piaskowa 1:5 z piasku drobnoziarnistego gr. 4cm
warstwa nośna z klińca kamiennego frakcji 4–31,5mm
o wskaźniku piaskowy>50% i zawartości pyłów<5% – gr. 8cm
podbudowa z kruszywa łamanego frakcji 0–63mm – gr. 12cm
warstwa odsączająca z pospółki o wskaźniku nośności CBR=20% – gr. 25cm
włóknina polipropylenowa *
warstwa wyrównawcza zagęszczonego piasku gruboziarnistego gr.10cm
zagęszczona warstwa istniejącego gruntu nasypowego

warstwy również dla placu utwardzonego

* włóknina polipropylenowa o właściwościach izotropowych i wytrzymałości na rozciąganie min. 3,0kN/m przy wydłużeniu maks. 5%. Włóknina powinna być przepuszczalna dla wody w stopniu min. 110l/m2s dla słupa wody wys. 10cm. (np. włóknina TYPAR SF32).

Uwagi: Wszystkie widoczne krawędzie obrzeży należy wykonać jako fazowane jednakową fazą około 10mm.

pracownia projektowa
PROJEKT PLUS®
mgr inż. arch. Dariusz Jackowski
19-301 Ełk ul. Kolejowa 14/1
tel. 601 222 524
e-mail: projekt.plus@op.pl

rysunek:
DETALE: SCHODÓW TERENOWYCH, BALUSTRADY, CHODNIKA, OBRZEŻY SKARPY, ZJAZDU Z BOISKA

nazwa obiektu:	adres:	skala:
KOMPLEKS SPORTOWY "MOJE BOISKO ORLIK 2012"	Szkoła Podstawowa nr 4 Ełk ul. prof. Wł. Szafera 2 dz.geod.nr 195/1, 195/10	1:50 1:25
inwestor: Gmina Miasto Ełk ul. marsz. J. Piłsudskiego 4 19-300 Ełk		stadium: PB/PW

zespół projektowy:	nr uprawnień:	podpis:
architektura: mgr inż. arch. Dariusz Jackowski	4/WM OKK/2007	
- Ełk grudzień 2011r -	strona:	15