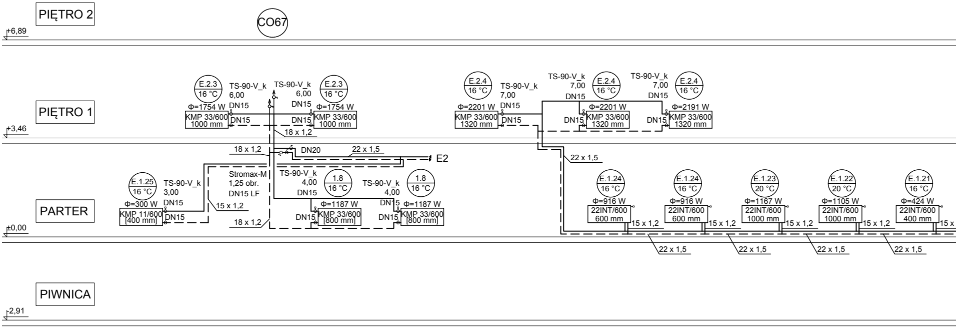
PIĘTRO 2
+6,89
CO67
PIĘTRO 1
+3,46
E.2.3
16 °C
Φ=1754 W
KMP 33/600
1000 mm
TS-90-V_k
6,00
DN15
DN15
TS-90-V_k
6,00
DN15
DN15
E.2.3
16 °C
Φ=1754 W
KMP 33/600
1000 mm
18 x 1,2
E.2.4
16 °C
Φ=2201 W
KMP 33/600
1320 mm
TS-90-V_k
7,00
DN15
DN15
TS-90-V_k
7,00
DN15
E.2.4
16 °C
Φ=2201 W
DN15
KMP 33/600
1320 mm
TS-90-V_k
7,00
DN15
E.2.4
16 °C
Φ=2191 W
DN15
KMP 33/600
1320 mm
18 x 1,2
DN20
22 x 1,5
E2
22 x 1,5
PARTER
±0,00
E.1.25
16 °C
Φ=300 W
KMP 11/600
[400 mm]
TS-90-V_k
3,00
DN15
DN15
Stromax-M
1,25 obr.
DN15 LF
15 x 1,2
18 x 1,2
TS-90-V_k
4,00
DN15
1.8
16 °C
Φ=1187 W
DN15
KMP 33/600
[800 mm]
TS-90-V_k
4,00
DN15
1.8
16 °C
Φ=1187 W
DN15
KMP 33/600
[800 mm]
E.1.24
16 °C
Φ=916 W
22INT/600
600 mm
15 x 1,2
E.1.24
16 °C
Φ=916 W
22INT/600
600 mm
15 x 1,2
E.1.23
20 °C
Φ=1167 W
22INT/600
1000 mm
15 x 1,2
E.1.22
20 °C
Φ=1105 W
22INT/600
1000 mm
15 x 1,2
E.1.21
16 °C
Φ=424 W
22INT/600
400 mm
15 x
22 x 1,5
22 x 1,5
22 x 1,5
22 x 1,5
PIWNICA
-2,91

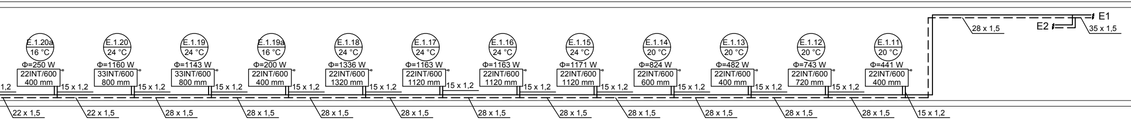
E.1.20a
16 °C
Φ=250 W
22INT/600
400 mm
E.1.20
24 °C
Φ=1160 W
33INT/600
800 mm
E.1.19
24 °C
Φ=1143 W
33INT/600
800 mm
E.1.19a
16 °C
Φ=200 W
22INT/600
400 mm
E.1.18
24 °C
Φ=1336 W
22INT/600
1320 mm
E.1.17
24 °C
Φ=1163 W
22INT/600
1120 mm
E.1.16
24 °C
Φ=1163 W
22INT/600
1120 mm
E.1.15
24 °C
Φ=1171 W
22INT/600
1120 mm
E.1.14
20 °C
Φ=824 W
22INT/600
600 mm
E.1.13
20 °C
Φ=482 W
22INT/600
400 mm
E.1.12
20 °C
Φ=743 W
22INT/600
720 mm
E.1.11
20 °C
Φ=441 W
22INT/600
400 mm
E1
E2
28 x 1,5
35 x 1,5
1,2
15 x 1,2
15 x 1,2
15 x 1,2
15 x 1,2
15 x 1,2
15 x 1,2
15 x 1,2
15 x 1,2
15 x 1,2
15 x 1,2
15 x 1,2
22 x 1,5
22 x 1,5
28 x 1,5
28 x 1,5
28 x 1,5
28 x 1,5
28 x 1,5
28 x 1,5
28 x 1,5
28 x 1,5
28 x 1,5
28 x 1,5
15 x 1,2

SEGMENT E

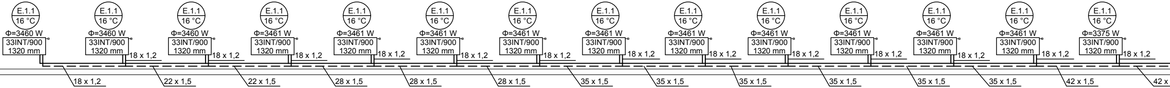

E.1.1
16 °C
Φ=3460 W
33INT/900
1320 mm
E.1.1
16 °C
Φ=3460 W
33INT/900
1320 mm
E.1.1
16 °C
Φ=3460 W
33INT/900
1320 mm
E.1.1
16 °C
Φ=3461 W
33INT/900
1320 mm
E.1.1
16 °C
Φ=3461 W
33INT/900
1320 mm
E.1.1
16 °C
Φ=3461 W
33INT/900
1320 mm
E.1.1
16 °C
Φ=3461 W
33INT/900
1320 mm
E.1.1
16 °C
Φ=3461 W
33INT/900
1320 mm
E.1.1
16 °C
Φ=3461 W
33INT/900
1320 mm
E.1.1
16 °C
Φ=3461 W
33INT/900
1320 mm
E.1.1
16 °C
Φ=3461 W
33INT/900
1320 mm
E.1.1
16 °C
Φ=3461 W
33INT/900
1320 mm
E.1.1
16 °C
Φ=3461 W
33INT/900
1320 mm
E.1.1
16 °C
Φ=3375 W
33INT/900
1320 mm
18 x 1,2
18 x 1,2
18 x 1,2
18 x 1,2
18 x 1,2
18 x 1,2
18 x 1,2
18 x 1,2
18 x 1,2
18 x 1,2
18 x 1,2
18 x 1,2
18 x 1,2
18 x 1,2
22 x 1,5
22 x 1,5
28 x 1,5
28 x 1,5
28 x 1,5
35 x 1,5
35 x 1,5
35 x 1,5
35 x 1,5
35 x 1,5
35 x 1,5
42 x 1,5
42 x

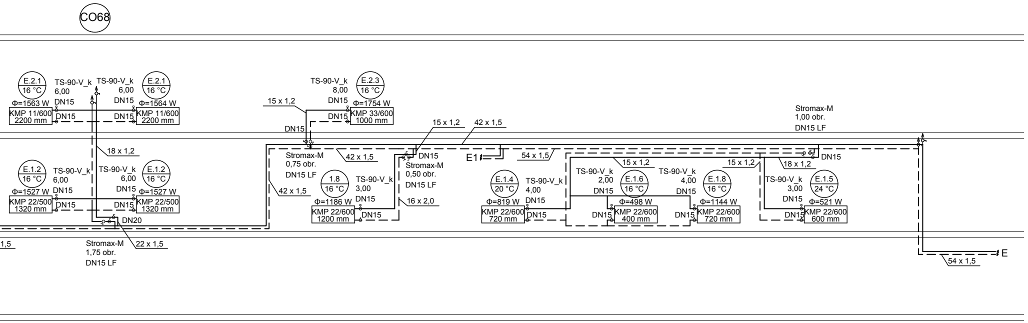
CO68
E.2.1
16 °C
Φ=1563 W
KMP 11/600
2200 mm
TS-90-V_k
6,00
DN15
DN15
TS-90-V_k
6,00
DN15
DN15
E.2.1
16 °C
Φ=1564 W
KMP 11/600
2200 mm
18 x 1,2
E.1.2
16 °C
Φ=1527 W
KMP 22/500
1320 mm
TS-90-V_k
6,00
DN15
DN15
TS-90-V_k
6,00
DN15
DN15
E.1.2
16 °C
Φ=1527 W
KMP 22/500
1320 mm
DN20
1,5
Stromax-M
1,75 obr.
DN15 LF
22 x 1,5
15 x 1,2
DN15
TS-90-V_k
8,00
DN15
DN15
E.2.3
16 °C
Φ=1754 W
KMP 33/600
1000 mm
Stromax-M
0,75 obr.
DN15 LF
42 x 1,5
42 x 1,5
1.8
16 °C
Φ=1186 W
KMP 22/600
1200 mm
TS-90-V_k
3,00
DN15
DN15
15 x 1,2
42 x 1,5
DN15
Stromax-M
0,50 obr.
DN15 LF
16 x 2,0
E1
54 x 1,5
E.1.4
20 °C
Φ=819 W
KMP 22/600
720 mm
TS-90-V_k
4,00
DN15
DN15
15 x 1,2
TS-90-V_k
2,00
DN15
E.1.6
16 °C
Φ=498 W
DN15
KMP 22/600
400 mm
TS-90-V_k
4,00
DN15
E.1.8
16 °C
Φ=1144 W
DN15
KMP 22/600
720 mm
15 x 1,2
Stromax-M
1,00 obr.
DN15 LF
18 x 1,2
DN15
TS-90-V_k
3,00
DN15
E.1.5
24 °C
Φ=521 W
DN15
KMP 22/600
600 mm
E
54 x 1,5

OZNACZENIA

PROJEKTOWANA INSTALACJA C.O.
ZASILANIE/POWRÓT
RURY ROZDZIELCZE I PIONY:
STALOWE ZACISKANE
PODEJŚCIA POD GRZEJNIKI
PROWADZONE W BRUZDACH:
RURY WIELOWARSTWOWE PERT/AL/PERT

GRZEJNIK PROJEKTOWANY

A.1.8 ← NUMER POMIESZCZENIA
20 °C ← TEMP. PROJEKTOWA
Φ=1320 W ← MOC GRZEJNIKA
KMP 33/600 ← KMP-GRZEJNI Z ZASILANIEM BOCZNYM
INT-GRZEJNIK Z ZASILANIEM DOLNYM
LICZBA PŁYT/WYSOKOŚĆ
800 mm ← DŁUGOŚĆ GRZEJNIKA

ZAWÓR KULOWY ODCINAJĄCY

ZAWÓR REGULACYJNY

ZAWÓR TERMOSTATYCZNY Z GŁOWICĄ

ZAWÓR GRZEJNIKOWY POWROTNY

ODPOWIETRZNIK AUTOMATYCZNY
Z ZAWOREM STOPOWYM DN15

UWAGI OGÓLNE:

1. NINIEJSZY RYSUNEK NALEŻY ROZPATRYWAĆ ŁĄCZNIE Z OPISEM TECHNICZNYM, RZUTAMI INSTALACJI ORAZ CAŁYM WIELOBRANŻOWYM PROJEKTEM WYKONAWCZYM, KTÓREGO JEST INTEGRALNĄ CZĘŚCIĄ.
2. NALEŻY PRACOWAĆ TYLKO NA PODSTAWIE WYMIARÓW PODANYCH NA RYSUNKU; PRZED PRZYSTĄPIENIEM DO ROBÓT WYKONAWCA POWINIEN SPRAWDZIĆ NA BUDOWIE WSZYSTKIE RZĘDNE WYSOKOŚCIOWE ORAZ WYMIARY POZIOME; ROZWIĄZANIA WYNIKAJĄCE Z RÓŻNIC WYMIARÓW PODANYCH NA RYSUNKU I WYMIARÓW RZECZYWISTYCH NALEŻY UZGODNIĆ Z PROJEKTANTEM.
3. WSZYSTKIE PRACE NALEŻY WYKONYWAĆ, A SPECYFIKOWANE MATERIAŁY STOSOWAĆ ZGODNIE Z WŁAŚCIWYMI REGULACJAMI PRAWNYMI I NORMATYWNYMI ORAZ ZGODNIE ZE SZTUKĄ BUDOWLANĄ.
4. WSKAZANE PRODUKTY NALEŻY ROZUMIEĆ JAKO KOMPLET NIEZBĘDNYCH ELEMENTÓW POTRZEBNYCH DO WŁAŚCIWEGO MONTAŻU ORAZ ICH POPRAWNEGO FUNKCJONOWANIA ZGODNIE Z ZALECENIAMI PRODUCENTÓW.
5. WSZYSTKIE PRACE PRZYGOTOWAWCZE, PODSTAWOWE, WYKOŃCZENIOWE, UŻYTKOWE, EKSPLOATACYJNE I KONSERWACYJNE, ZWIĄZANE Z ZASTOSOWANIEM WSKAZANYCH PRODUKTÓW, NALEŻY WYKONYWAĆ ZGODNIE Z INSTRUKCJAMI, PROCEDURAMI, METODAMI I WYMAGANYMI PRZEWIDZIANYMI PRZEZ PRODUCENTÓW DANYCH PRODUKTÓW.
6. WSZYSTKIE PRACE PRZYGOTOWAWCZE I MONTAZOWE POWINNY BYĆ POPRZEDZONE ZAPOZNANIEM SIĘ PRZEZ WYKONAWCĘ Z WŁAŚCIWYMI KARTAMI KATALOGOWYMI I INSTRUKCJAMI PRODUCENTÓW.

UWAGI:

1. MONTAŻ INSTALACJI WYKONAĆ WG ZALECEŃ PRODUCENTA RUR.
2. WSZYSTKIE PRZEJŚCIA RUROCIĄGÓW C.O. PRZEZ PRZEGRODY ODDZIELAJĄCE STREFY POŻAROWE NALEŻY ZABEZPIECZYĆ PRZEPUSTAMI P.POŻ. WSZYSTKIE PRZEPUSTY NALEŻY WYKONAĆ TAK BY ODPORNOŚĆ OGNIOWA PRZEPUSTU RÓWNAŁA SIĘ CO NAJMNIEJ ODPORNOŚCI PRZEGRODY W KTÓREJ SIĘ ZNAJDUJE.
3. ISTNIEJĄCE RURY C.O. PROWADZONE POZA KANAŁAMI INSTALACYJNYMI ORAZ NIE OZNACZONE JAKO PRZEWIDZIANE DO DALSZEJ EKSPLOATACJI NALEŻY ZDEMONTOWAĆ.
4. WE WSZYSTKICH POMIESZCZENIACH Z WYJĄTKIEM A.-1.01, A.-1.02, A.-1.03, A.-1.04, A.-1.05, A.-1.07, A.-1.07a, C.-1.08, D.-1.04, D.-1.05, D.-1.08, D.-1.10, D.-1.15, B.1.12, B.1.13, B.1.14, B.1.15, B.1.16, B.1.17, B.1.18, B.1.19, B.1.20, C.1.05, D.1.06, D.1.07, D.1.09, E.1.06, E.1.08, E.1.11, E.1.14, E.1.21, E.1.24, C.2.04, C.3.01, C.3.02 NALEŻY ZAMONTOWAĆ OSŁONY NA GRZEJNIKI .
5. POD KAŻDYM PIONEM WODOCIĄGOWYM NALEŻY ZAMONTOWAĆ ZAWORY ODCINAJĄCE I SPUSTOWE.
6. PIONY WODOCIĄGOWE ŁĄCZYĆ Z POZIOMEM Z ZASTOSOWANIEM POŁĄCZEŃ ROZŁĄCZNYCH (ŚRUBUNKI).
7. KAŻDY PION POWINIEN MIEĆ MINIMUM DWA PUNKTY MOCUJĄCE NA KAŻDEJ KONDYGNACJI.
8. PODŁĄCZENIA DO GRZEJNIKÓW PROWADZONE W BRUZDACH WYKONAĆ RURĄ O ŚREDNICY 16x2,0

Biuro Projektowe

BIPROJEKT Sp. z o.o.
ul. Pabianicka 26A lok.5, 04-219 Warszawa,
tel.: (22) 378-12-89, e-mail: biuro@biprojekt.com.pl
www.biprojekt.com.pl

Obiekt

SZKOŁA PODSTAWOWA NR 9
IM. JANA PAWŁA II W EŁKU
UL. PIWNIKA PONUREGO 1, 19-300 EŁK

Zamawiający

GMINA MIASTO EŁK Z SIEDZIBĄ W EŁKU
PRZY UL. MARSZ. J. PIŁSUDSKIEGO 4, 19-300 EŁK

Projektant	Nr uprawnień	Podpis
mgr inż. Paweł Kuceł	MAZ/0139/PBS/18	

Zespół projektowy	Nr uprawnień	Podpis
-	-	-

Weryfikator	Nr uprawnień	Podpis
mgr inż. Paweł Budziak	MAZ/0411/POOS/09	

Temat opracowania

PROJEKT WYKONAWCZY (ZAMIENNY)
INSTALACJI SANITARNYCH
W BUDYNKU SZKOŁY PODSTAWOWEJ NR 9 W EŁKU

Nazwa rysunku

INSTALACJA C.O.
ROZWINIĘCIE INSTALACJI - SEGMENT E

Numer rysunku

CO-05

Branża	Faza	Skala	Rewizja	Data
IS	PROJEKT WYKONAWCZY	-	00	29.05.2019